FMK 125

Reduzierstücke sind aus pulverbeschichtetem Stahlblech gefertigt für Verbindung von flexiblen Lüftungsrohren, Kunststoff-Lüftungsrohren mit verschiedenen Durchmessern

• Gehäusematerial: Coated steel

	Maßeinheit	FMK 125
Luftkanalgröße	mm	125

Abmessungen
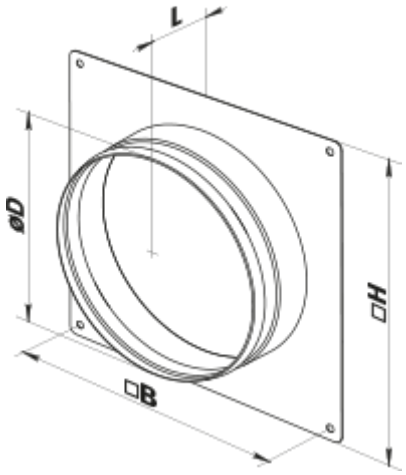
H	B	D	L
170	156	125	50