FMK 130 Zn

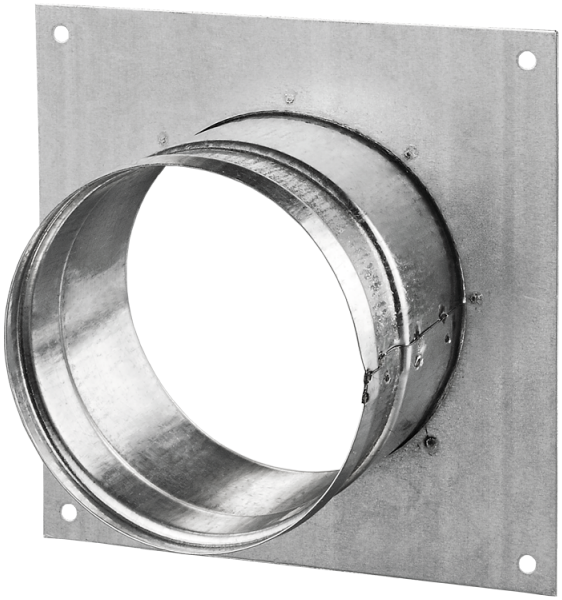

Reduzierstücke sind aus verzinktem Stahlblech gefertigt für Verbindung von flexiblen Lüftungsrohren, Kunststoff-Lüftungsrohren mit verschiedenen Durchmessern

• Gehäusematerial: Galvanized steel

	Maßeinheit	FMK 130 Zn
Luftkanalgröße	mm	130

Abmessungen
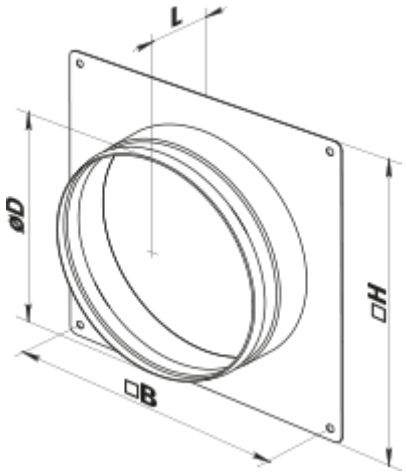
H	B	D	L
180	164	130	50