FMK 150

Reduzierstücke sind aus pulverbeschichtetem Stahlblech gefertigt für Verbindung von flexiblen Lüftungsrohren, Kunststoff-Lüftungsrohren mit verschiedenen Durchmessern

• Gehäusematerial: Coated steel

	Maßeinheit	FMK 150
Luftkanalgröße	mm	150

Abmessungen
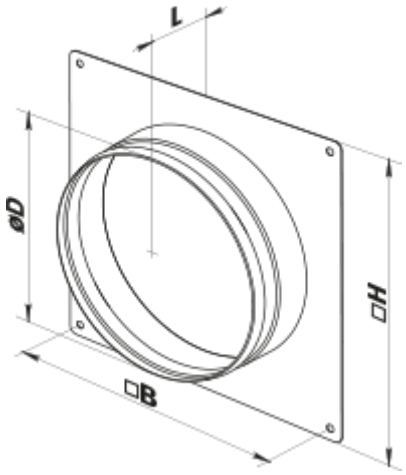
H	B	D	L
204	188	150	50