# FMK 180

Reduzierstücke sind aus pulverbeschichtetem Stahlblech gefertigt für Verbindung von flexiblen Lüftungsrohren, Kunststoff-Lüftungsrohren mit verschiedenen Durchmessern

• Gehäusematerial: Coated steel

| | Maßeinheit | FMK 180 |
|---|---|---|
| Luftkanalgröße | mm | 180 |

## Abmessungen
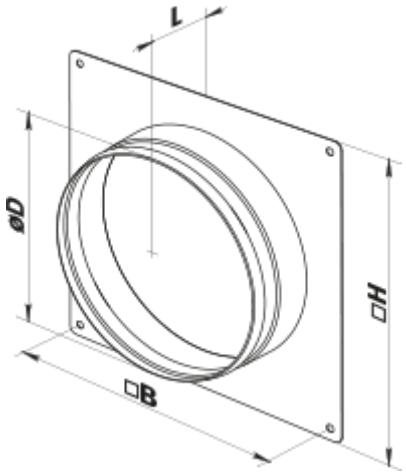
| H | B | D | L |
|---|---|---|---|
| 220 | 204 | 180 | 50 |