FMK 250 Zn

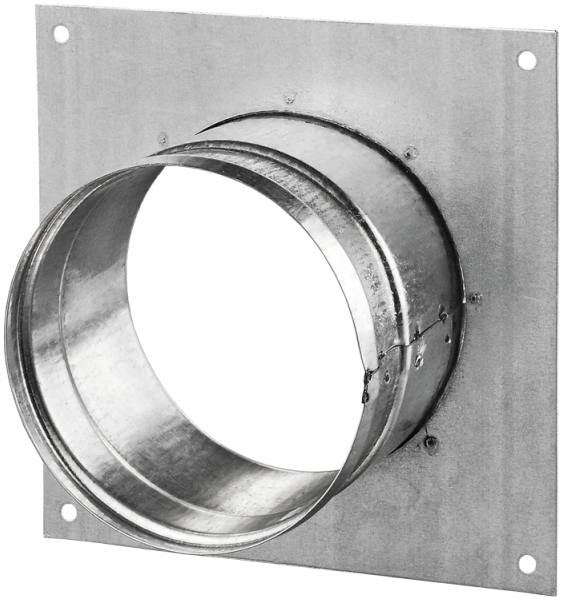

Reduzierstücke sind aus verzinktem Stahlblech gefertigt für Verbindung von flexiblen Lüftungsrohren, Kunststoff-Lüftungsrohren mit verschiedenen Durchmessern

- Gehäusematerial: Galvanized steel

	Maßeinheit	FMK 250 Zn
Luftkanalgröße	mm	250

Abmessungen
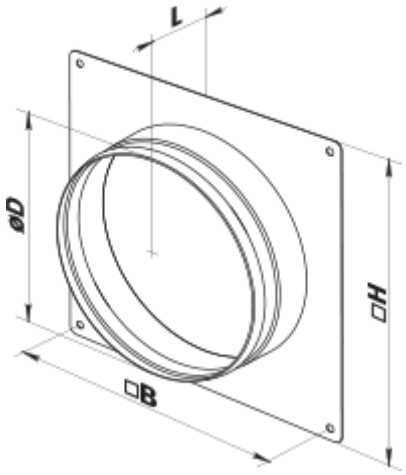
H	B	D	L
300	284	250	50