FMK 315 Zn

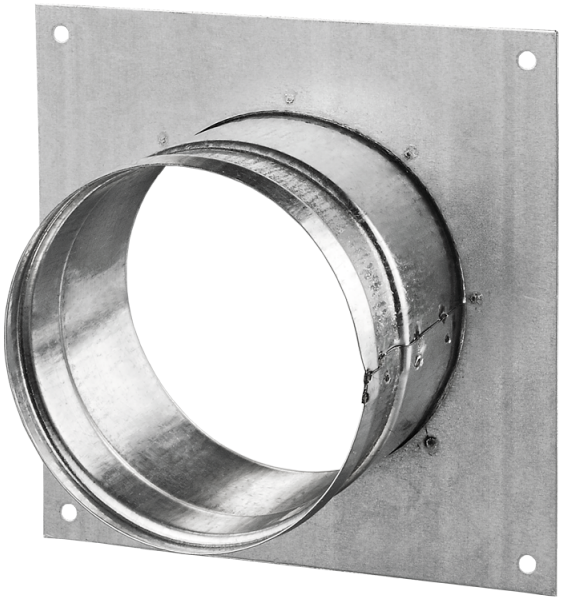

Reduzierstücke sind aus verzinktem Stahlblech gefertigt für Verbindung von flexiblen Lüftungsrohren, Kunststoff-Lüftungsrohren mit verschiedenen Durchmessern

• Gehäusematerial: Galvanized steel

	Maßeinheit	FMK 315 Zn
Luftkanalgröße	mm	315

Abmessungen
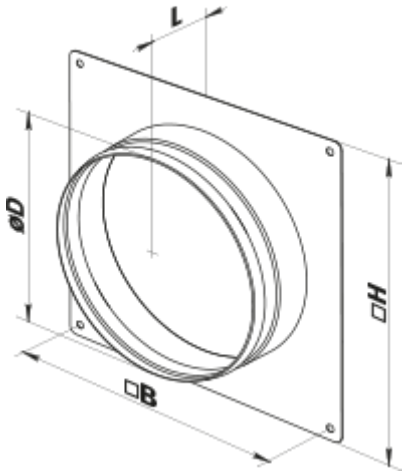
H	B	D	L
360	344	315	50