# GKV 710

Flexibler Antivibrationsverbinder

• Gehäusematerial: Verzinkter Stahl

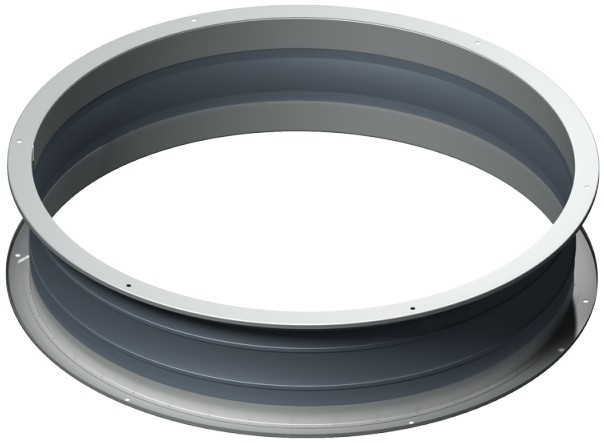

| | Maßeinheit | GKV 710 |
|---|---|---|
| Gewicht | kg | 7.1 |

## Abmessungen

| ØD | ØD1 | ØD2 | Ød | L |
|---|---|---|---|---|
| 630 | 674 | 705 | 10 | 260 |

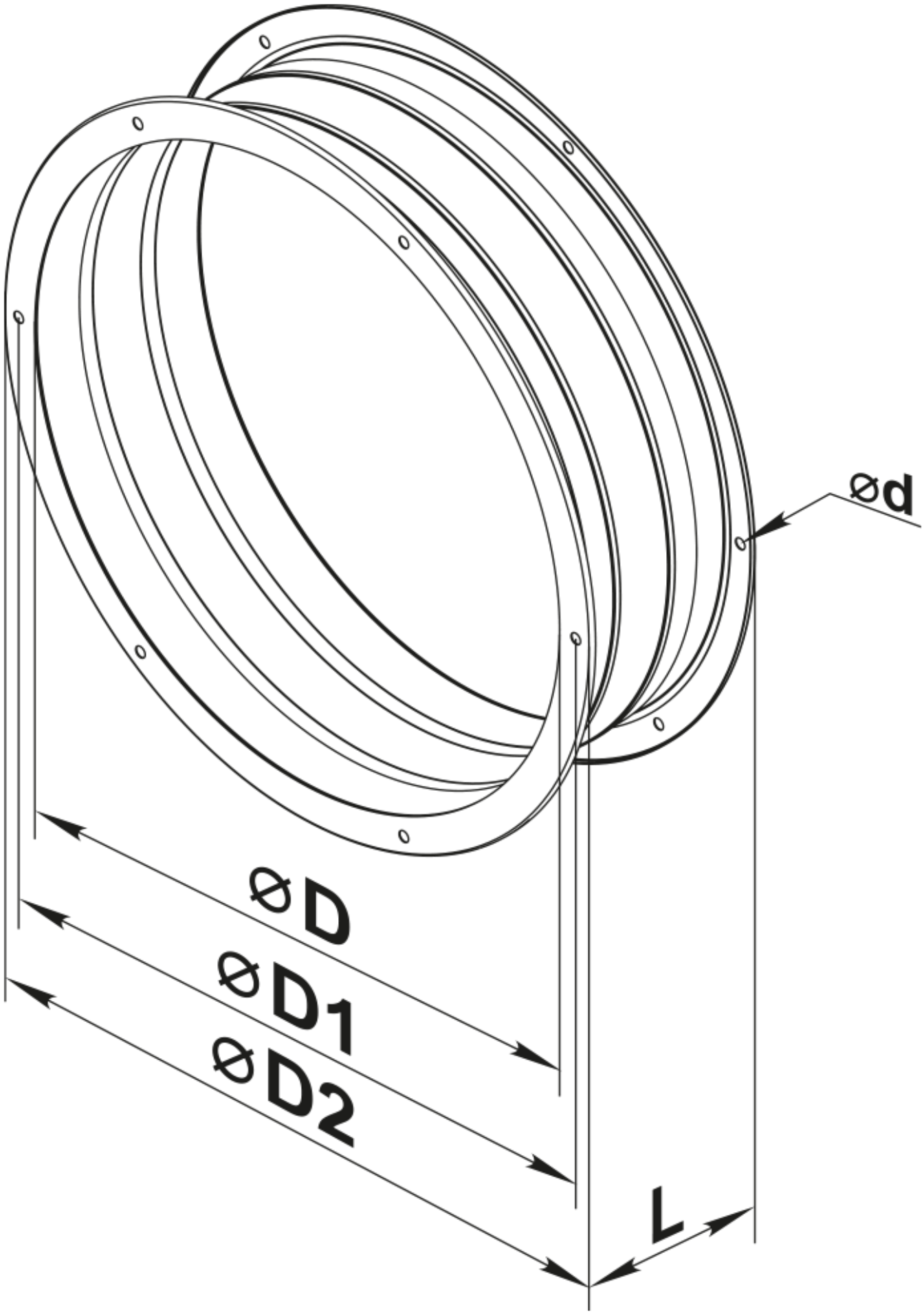
ØD
ØD1
ØD2
Ød
L