GR 1200x350

Lüftungsgitter mit Verschlussklappen

- Gehäusematerial: Plastic

	Maßeinheit	GR 1200x350

Abmessungen
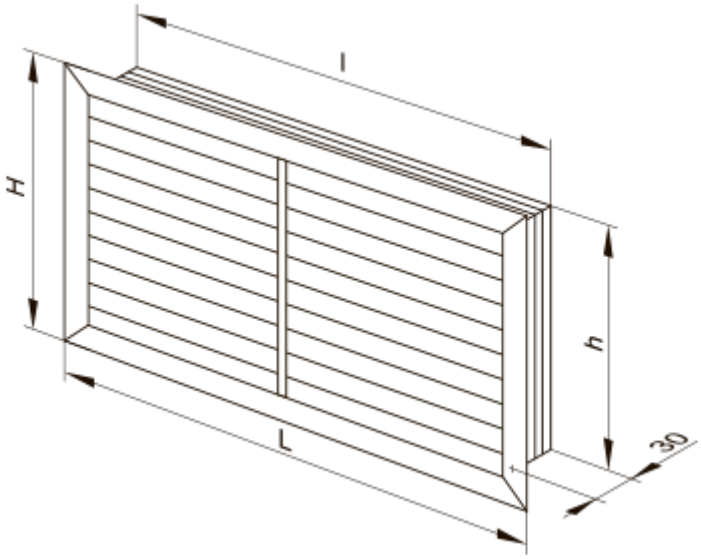
H	L	h	l
362	1214	348	1200