GR 1350x300

Lüftungsgitter mit Verschlussklappen

- Gehäusematerial: Plastic

	Maßeinheit	GR 1350x300

Abmessungen
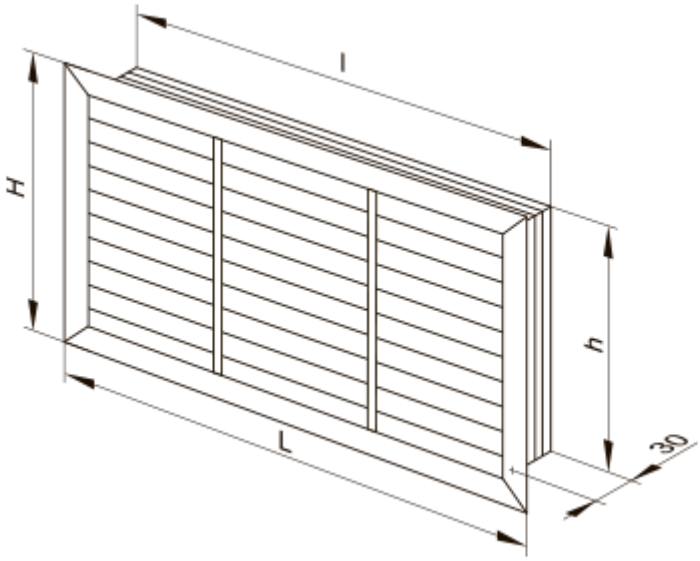
H	L	h	l
303	1364	289	1350