# GR 300x300

Lüftungsgitter mit Verschlussklappen

- Gehäusematerial: Plastic

| | Maßeinheit | GR 300x300 |
|---|---|---|

## Abmessungen
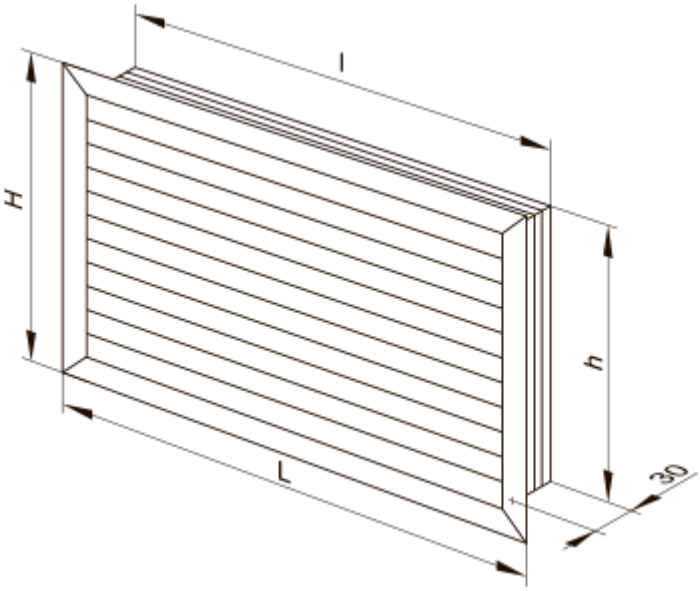
| H | L | h | l |
|---|---|---|---|
| 303 | 303 | 289 | 289 |