# GR 350x300

Lüftungsgitter mit Verschlussklappen

- Gehäusematerial: Plastic

| | Maßeinheit | GR 350x300 |
|---|---|---|

## Abmessungen
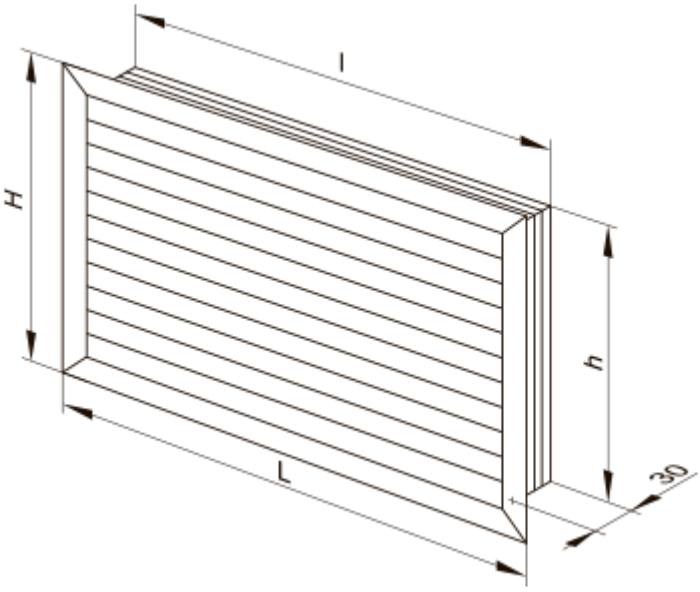
| H | L | h | l |
|---|---|---|---|
| 303 | 362 | 289 | 348 |