GR 400x350

Lüftungsgitter mit Verschlussklappen

- Gehäusematerial: Plastic

	Maßeinheit	GR 400x350

Abmessungen
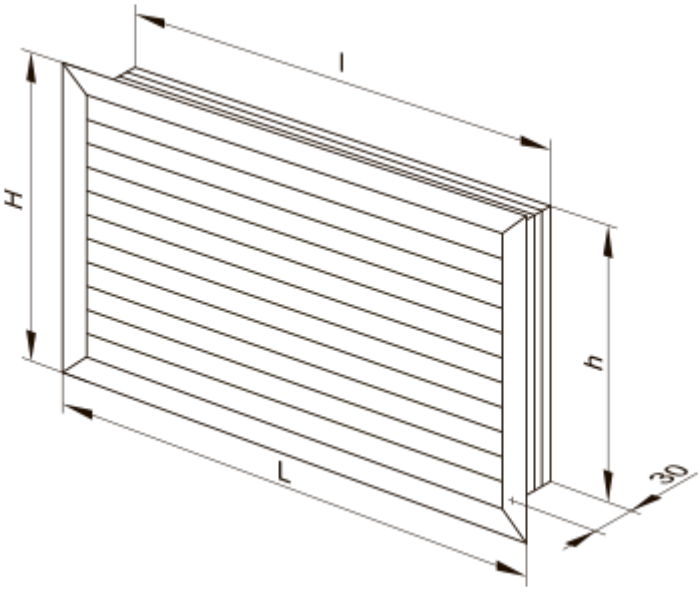
H	L	h	l
362	422	348	408