GRM 285

Lüftungsgitter mit selbsttätigen Verschlussklappen

- Gehäusematerial: Coated steel

	Maßeinheit	GRM 285

Abmessungen
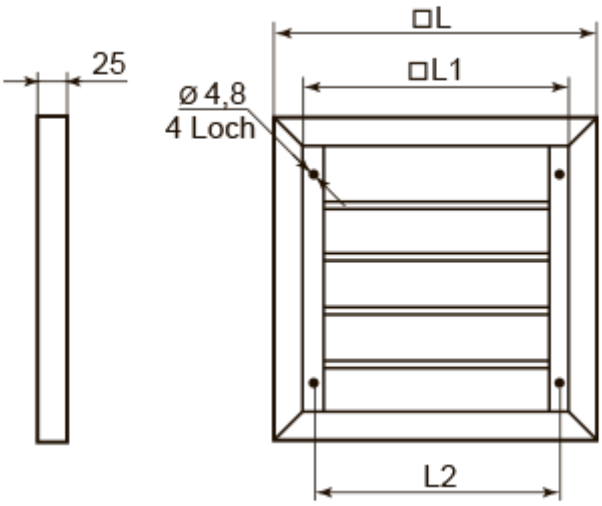
L	L1	L2
284	234	220