GRM 335

Lüftungsgitter mit selbsttätigen Verschlussklappen

- Gehäusematerial: Coated steel

	Maßeinheit	GRM 335

Abmessungen
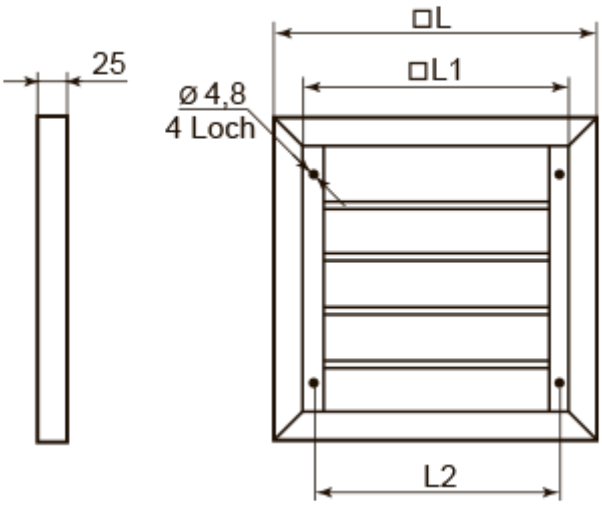
L	L1	L2
334	284	270