# GRM 435

Lüftungsgitter mit selbsttätigen Verschlussklappen

- Gehäusematerial: Coated steel

| | Maßeinheit | GRM 435 |
|---|---|---|

## Abmessungen
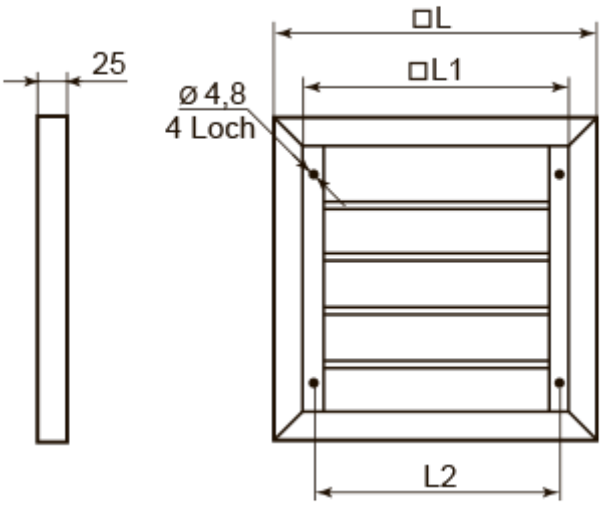
| L | L1 | L2 |
|---|---|---|
| 434 | 384 | 370 |