GRM 550

Lüftungsgitter mit selbsttätigen Verschlussklappen

- Gehäusematerial: Coated steel

	Maßeinheit	GRM 550

Abmessungen
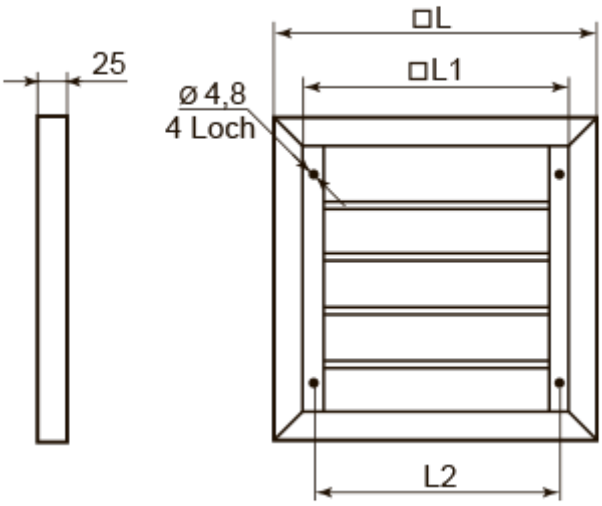
L	L1	L2
550	500	486