HBF 250 Round TH



Radial-Hochleistungs-Abluftventilatoren im Kunststoffgehäuse zur Deckenmontage

- Schalldruckpegel LpA bei 3 m: 36
- Schutz gegen Luftrückstrom: Rückschlagklappe
- Feuchtigkeitssensor
- Timer: Nachlaufschalter

	Maßeinheit	HBF 250 Round TH
Minimale Versorgungsspannung	V	220
Maximale Versorgungsspannung	V	240
Netzfrequenz	Hz	50
Nennleistung	W	57
Stromaufnahme	A	0.25
Maximaler Volumenstrom bei 50 Hz	m^3/h	482
Drehzahl bei 50 Hz	-	1085
Schalldruckpegel LpA bei 3 m	dB(A)	36
Schutzart	-	IPX4

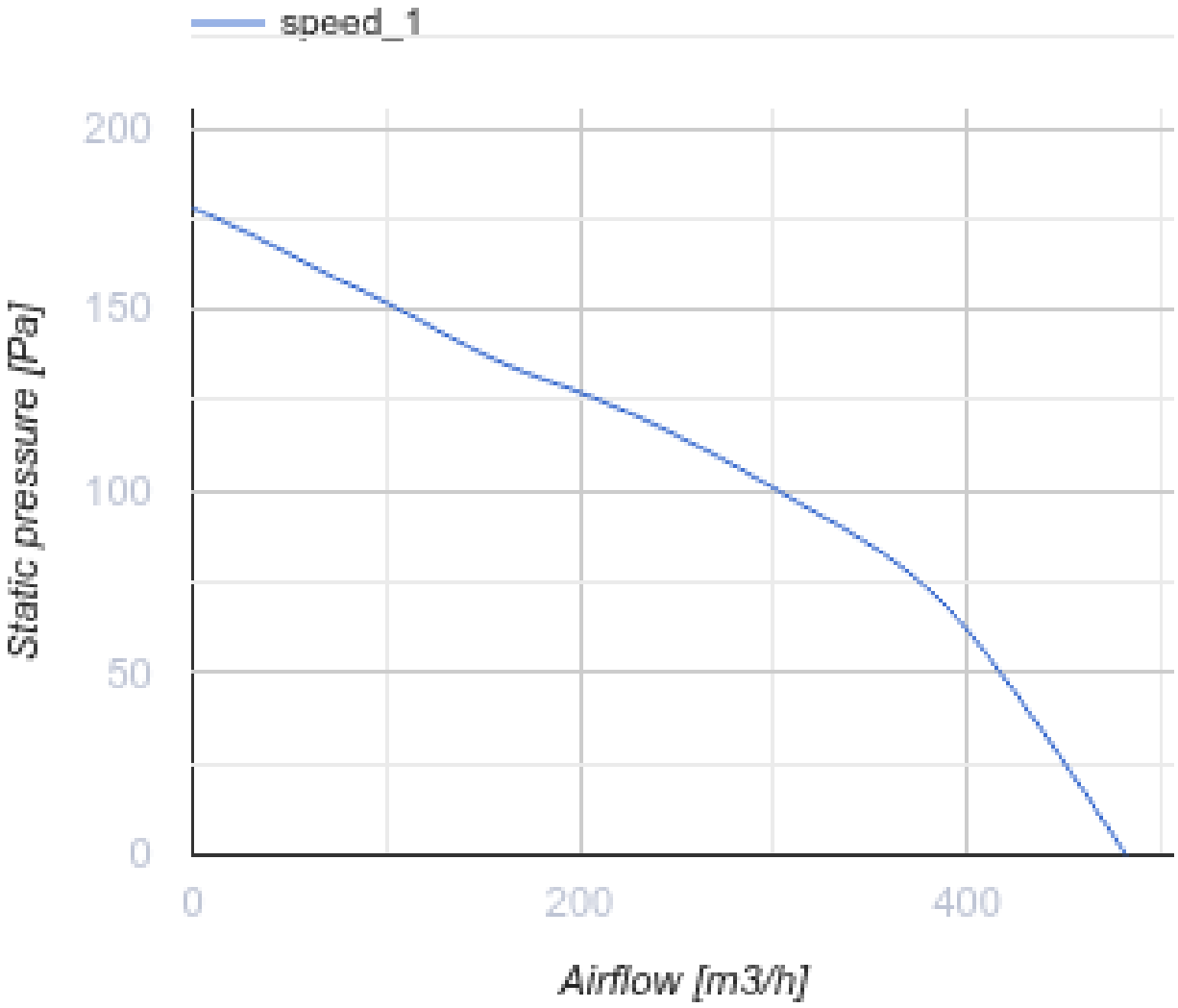

Abmessungen

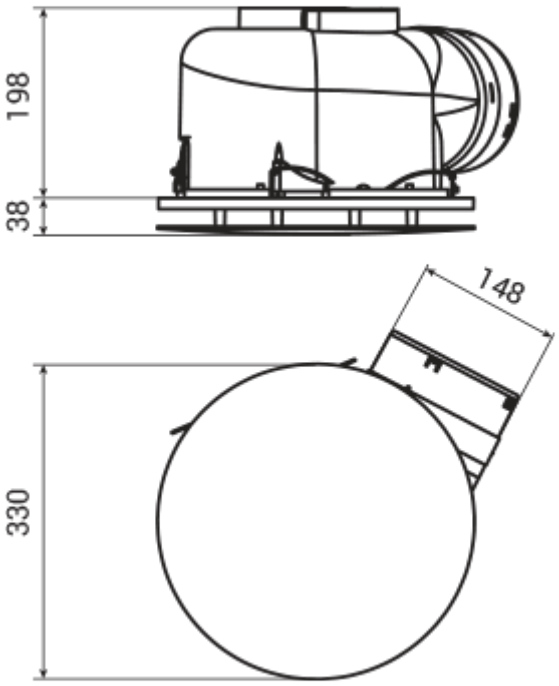

Zubehör

Drehzahlregler

Produktname	Foto	Beschreibung
RS-1-0,5		Es wird in Lüftungssystemen für Ein-/Ausschalten und Drehzahlregelung von spannungsgesteuerten Einphasenmotoren der Ventilatoren eingesetzt

Kunststoffrohre

Produktname	Foto	Beschreibung
MV 150 V		Zweiteilige Kunststoffgitter mit schrägen Lamellen und rundem Flansch

Sonstiges Zubehör

Produktname	Foto	Beschreibung
MV 152 V ASA		Lüftungshauben für Be- und Entlüftung