iFan Move



Intelligente Axialventilatoren zur Abluftlüftung

• Schalldruckpegel LpA bei 3 m: 32
• Steuerung: Fernbedienung
• Laufradtyp: Axial
• Kurzen Stutzen
• Bewegungssensor
• Feuchtigkeitssensor
• Timer: Intervalltimer, Nachlaufschalter, Einschaltverzögerung
• Kugellager

	Maßeinheit	iFan Move					
Drehzahl	-	1	2	3	1	2	3
Stutzengröße	mm	100			125		
Minimale Versorgungsspannung	V	100					
Maximale Versorgungsspannung	V	240					
Netzfrequenz	Hz	50/60					
Nennleistung	W	1.6	2.6	3.8	1.6	2.6	3.8
Stromaufnahme	A	0.02	0.04	0.06	0.03	0.04	0.07
Maximaler Volumenstrom bei 50 Hz	m³/h	33	72	106	40	83	133
Schalldruckpegel LpA bei 3 m	dB(A)	17	22	31	17	21	32
Minimale Lufttemperatur der Umgebung	°C	1					
Maximale Lufttemperatur der Umgebung	°C	40					
Schutzart	-	IP44					

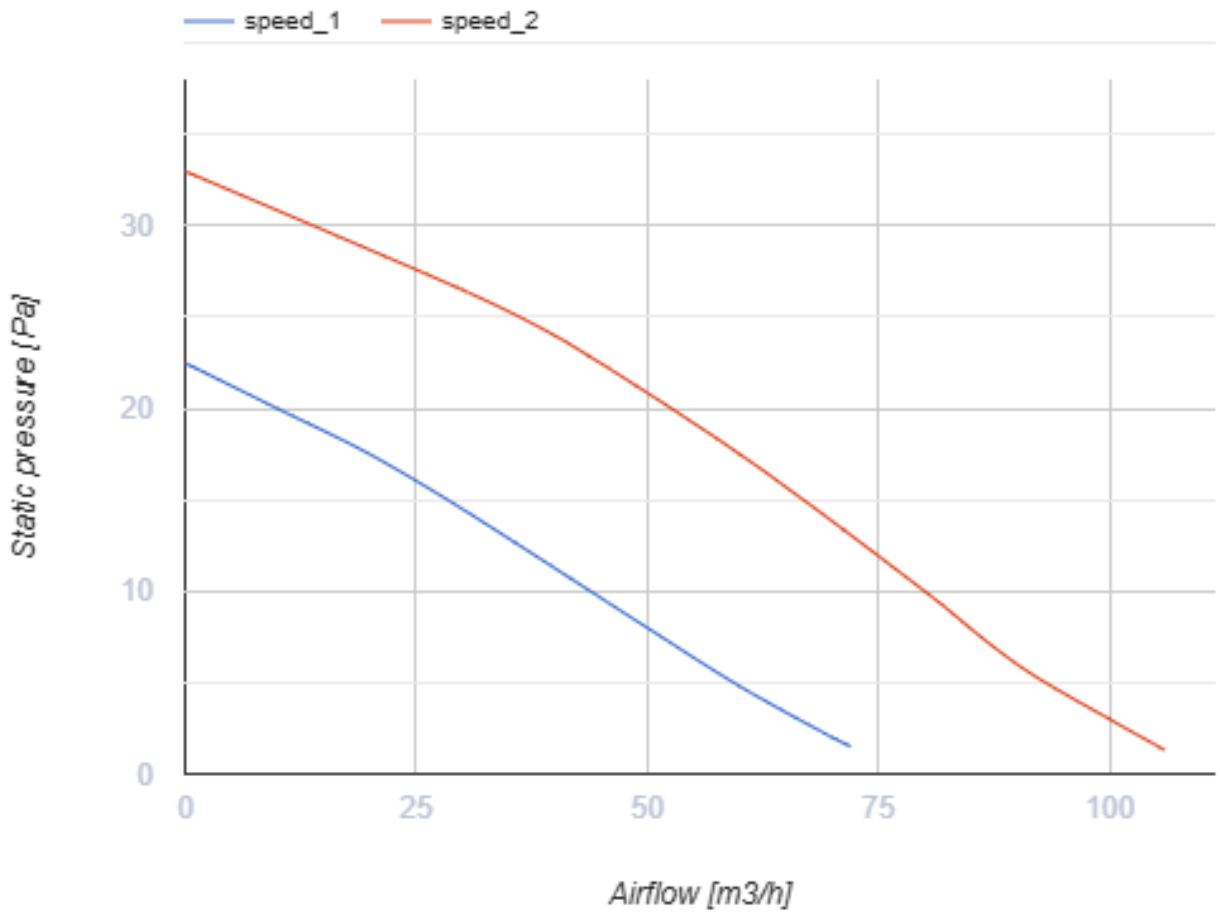
speed_1
speed_2
Static pressure [Pa]
30
20
10
0
0
25
50
75
100
Airflow [m3/h]

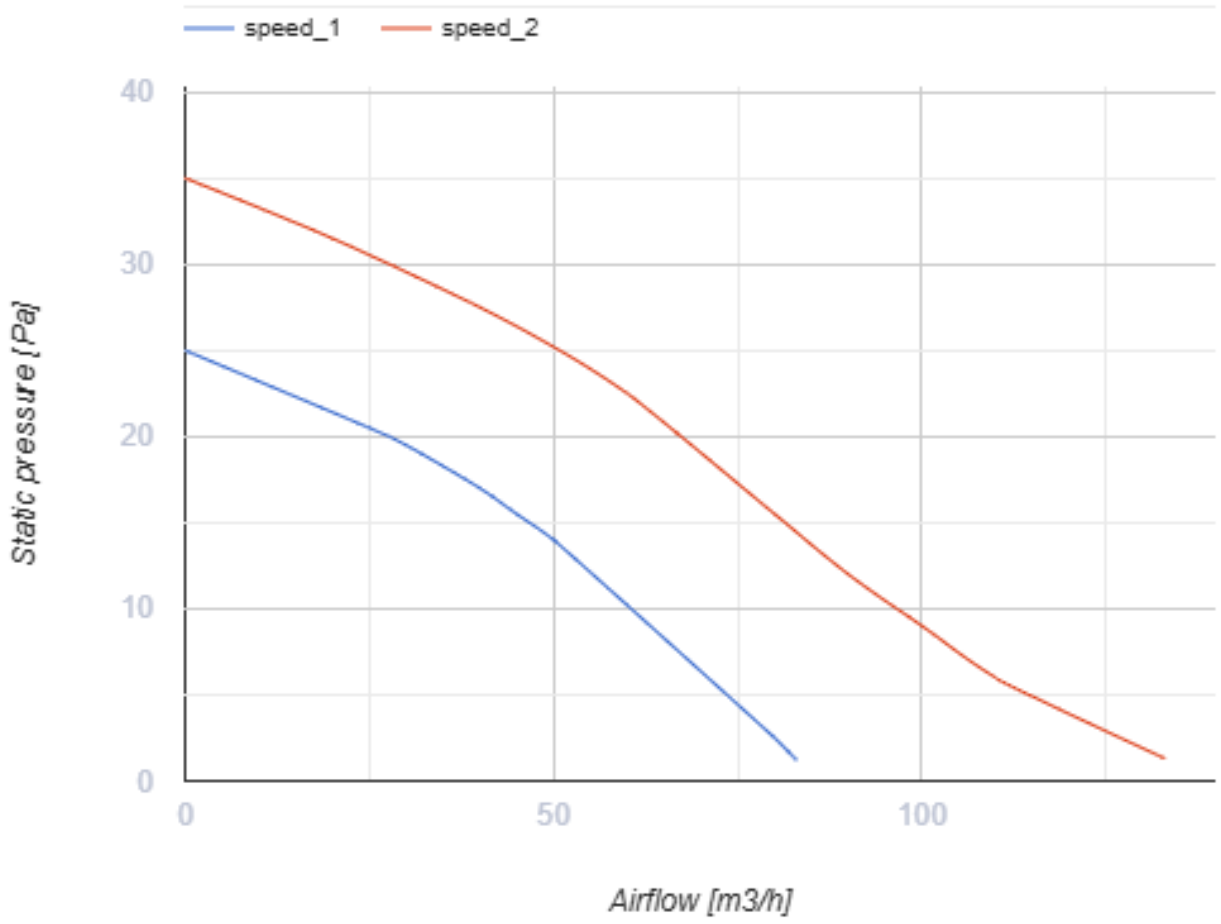

Abmessungen

Ø D	B	H	L	L1
100/125	152	206	57	29

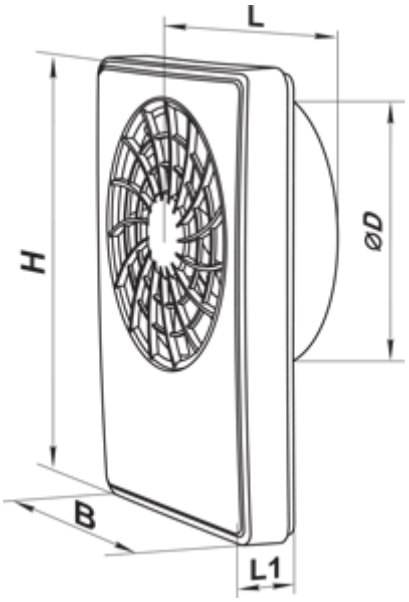

Zubehör

Kunststoffrohre

Produktname	Foto	Beschreibung
MV 100 V		Zweiteilige Kunststoffgitter mit schrägen Lamellen
MV 120 V		Zweiteilige Kunststoffgitter mit schrägen Lamellen

Verbindungs- und Montageelemente

Produktname	Foto	Beschreibung
PVT 050/10		Das PVC-Band ist ein Isolierungsband bestehend aus plastifiziertem und klebebeschichtetem Polyvinylchlorid
PVT 050/30		Das PVC-Band ist ein Isolierungsband bestehend aus plastifiziertem und klebebeschichtetem Polyvinylchlorid
PVT 050/50		Das PVC-Band ist ein Isolierungsband bestehend aus plastifiziertem und klebebeschichtetem Polyvinylchlorid
C 100		Die Schnelltrennschelle sichert die schnelle und zuverlässige Befestigung von verschiedenen runden Lüftungsbestandteilen. C-Serie Schlauchschellen sind aus Edelstahlband hergestellt. C...Zn-Serie Schlauchschellen sind aus Band aus verzinktem Stahl hergestellt
C 125		Die Schnelltrennschelle sichert die schnelle und zuverlässige Befestigung von verschiedenen runden Lüftungsbestandteilen. C-Serie Schlauchschellen sind aus Edelstahlband hergestellt. C...Zn-Serie Schlauchschellen sind aus Band aus verzinktem Stahl hergestellt

Rundrohren

Produktname	Foto	Beschreibung
1805		Wandmontage
2805		Wandmontage

Flexible Rohre

Produktname	Foto	Beschreibung
Polyvent N		Flexibles, nicht isoliertes Lüftungsrohr aus metallisierter Folie

Rückschlagklappe

Produktname	Foto	Beschreibung
KO 100		Die Rückstauklappe ist empfohlen für die Anwendung mit den Kleinventilatoren
KO 125		Die Rückstauklappe ist empfohlen für die Anwendung mit den Kleinventilatoren
KO1 100		Die Rückstauklappe ist empfohlen für die Anwendung mit den Kleinventilatoren

Fenster-Zuluftelement

Produktname	Foto	Beschreibung
PO 400		Fenster-Zuluftventilatoren für die Belüftung

Kunststoff

Produktname	Foto	Beschreibung
MV 102 VK		Zu- und Ablufthauben

Metall

Produktname	Foto	Beschreibung
MVM 102 V N		Metallhauben für Entlüftung