iFan Wi-Fi



Intelligente Axialventilatoren zur Abluftlüftung mit integrierten WLAN-Modulen

- Schalldruckpegel LpA bei 3 m: 32
- Steuerung: Smartphone
- Laufradtyp: Axial
- Kurzen Stutzen
- Feuchtigkeitssensor
- Timer: Intervalltimer, Einschaltverzögerung, Nachlaufschalter
- Kugellager

	Maßeinheit	iFan Wi-Fi					
Drehzahl	-	1	2	3	1	2	3
Stutzengröße	mm	100			125		
Minimale Versorgungsspannung	V	100					
Maximale Versorgungsspannung	V	240					
Netzfrequenz	Hz	50/60					
Nennleistung	W	1.6	2.9	5.6	1.7	3	6
Stromaufnahme	A	0.02	0.04	0.06	0.03	0.04	0.07
Maximaler Volumenstrom bei 50 Hz	m³/h	33	72	106	40	83	133
Schalldruckpegel LpA bei 3 m	dB(A)	17	21	31	17	22	32
Gewicht	kg	0.63					
Minimale Lufttemperatur der Umgebung	°C	1					
Maximale Lufttemperatur der Umgebung	°C	40					
Schutzart	-	IP44					

Abmessungen

Ø D	B	H	L	L1
100/125	152	206	57	29

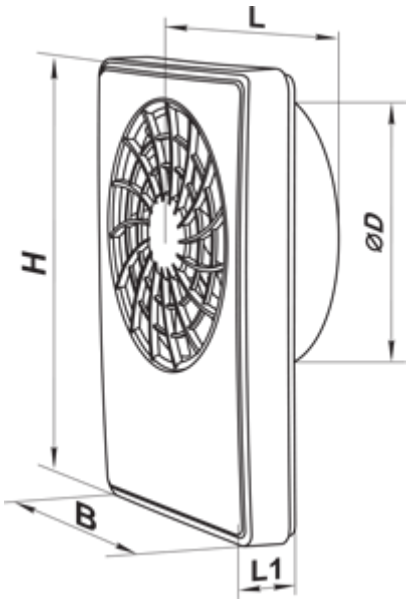

Zubehör

Kunststoffrohre

Produktname	Foto	Beschreibung
MV 100 V		Zweiteilige Kunststoffgitter mit schrägen Lamellen
MV 120 V		Zweiteilige Kunststoffgitter mit schrägen Lamellen

Verbindungs- und Montageelemente

Produktname	Foto	Beschreibung
PVT 050/10		Das PVC-Band ist ein Isolierungsband bestehend aus plastifiziertem und klebebeschichtetem Polyvinylchlorid
PVT 050/30		Das PVC-Band ist ein Isolierungsband bestehend aus plastifiziertem und klebebeschichtetem Polyvinylchlorid
PVT 050/50		Das PVC-Band ist ein Isolierungsband bestehend aus plastifiziertem und klebebeschichtetem Polyvinylchlorid

C 100		Die Schnelltrennschelle sichert die schnelle und zuverlässige Befestigung von verschiedenen runden Lüftungsbestandteilen. C-Serie Schlauchschellen sind aus Edelstahlband hergestellt. C...Zn-Serie Schlauchschellen sind aus Band aus verzinktem Stahl hergestellt
C 125		Die Schnelltrennschelle sichert die schnelle und zuverlässige Befestigung von verschiedenen runden Lüftungsbestandteilen. C-Serie Schlauchschellen sind aus Edelstahlband hergestellt. C...Zn-Serie Schlauchschellen sind aus Band aus verzinktem Stahl hergestellt

Rundrohren

Produktname	Foto	Beschreibung
1805		Wandmontage
2805		Wandmontage

Flexible Rohre

Produktname	Foto	Beschreibung
Polyvent N		Flexibles, nicht isoliertes Lüftungsrohr aus metallisierter Folie

Rückschlagklappe

Produktname	Foto	Beschreibung
KO 100		Die Rückstauklappe ist empfohlen für die Anwendung mit den Kleinventilatoren
KO 125		Die Rückstauklappe ist empfohlen für die Anwendung mit den Kleinventilatoren
KO1 100		Die Rückstauklappe ist empfohlen für die Anwendung mit den Kleinventilatoren

Fenster-Zuluftelement

Produktname	Foto	Beschreibung
PO 400		Fenster-Zuluftventilatoren für die Belüftung

Kunststoff

Produktname	Foto	Beschreibung

MV 102 VK		Zu- und Ablufthauben

Metall

Produktname	Foto	Beschreibung
MVM 102 V N		Metallhauben für Entlüftung

Ecodesign

Warenzeichen	Vents					
Modell	iFan Wi-Fi					
Spezifischer Energieverbrauch (SEV) (kWh/(m²/a))	Kalt		Durchschnittlich		Warm	
	-54.9	A+	-27.8	B	-12.3	E
Typ des Lüftungsgeräts	Unidirektional					
Antriebsart	Drehzahlregelung					
Typ des Wärmerückgewinnungssystems	Nicht vorhanden					
Maximaler Luftvolumenstrom (m³/h)	133					
Elektrische Eingangsleistung (W)	6					
Referenzvolumenstrom (m³/s)	0.023					
Spezifische Leistungsaufnahme (SPI) (W/(m³/h))	0.036					
Steuerungstypologie	Örtliche Bedarfssteuerung					
Maximale externe Leckagerate (%)	2.7					
Anlagentyp	RVU UVU					
Schallleistungspegel (dB(A))	42					
Jährlicher Stromverbrauch (JSV) (kWh/a)	Kalt		Durchschnittlich		Warm	
	19		19		19	
Jährliche Einsparung an Heizenergie (JEH) (kWh/a)	Kalt		Durchschnittlich		Warm	
	5536		2830		1280	