iFan

Vents iFan ist ein intelligenter Axialventilator zur Abluftlüftung

- Max. Förderleistung: 133
- Schalldruckpegel LpA @ 3 m: 32
- Motortyp: DC
- Steuerung: Remote Control
- Laufradtyp: Axial
- Feuchtigkeitssensor: Built-in
- Timer: Interval timer, Turn on timer, Turn off timer

	Maßeinheit	iFan					
Luftkanalgröße	mm	100			125		
Speed	-	3					
Versorgungsspannung min	V	100					
Versorgungsspannung max	V	240					
Frequenz der Netzversorgung	Hz	50/60					
Leistung	W	1.6	2.6	3.8	1.6	2.6	3.8
Stromaufnahme	A	0.02	0.04	0.06	0.03	0.04	0.07
Max. Förderleistung	m^3/h	33	72	106	40	83	133
Schalldruckpegel LpA @ 3 m	dB(A)	17	22	31	17	21	32
Ambientlufttemperatur, min	°C	1					
Ambientlufttemperatur, max	°C	40					
Schutzart	-	IP44					

Abmessungen

Ø D	B	H	L	L1
100/125	152	206	57	29

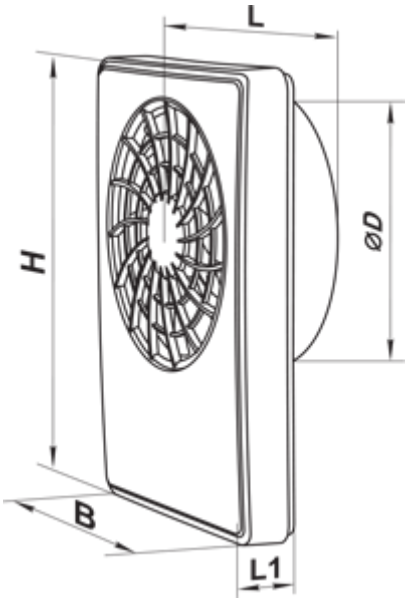
L
H
ØD
B
L1