# iFan



Intelligente Axialventilatoren zur Abluftlüftung

• Schalldruckpegel LpA bei 3 m: 32
• Steuerung: Fernbedienung
• Laufradtyp: Axial
• Kurzen Stutzen
• Feuchtigkeitssensor
• Timer: Intervalltimer, Nachlaufschalter, Einschaltverzögerung
• Kugellager

| | Maßeinheit | iFan | | | | | |
|---|---|---|---|---|---|---|---|
| Drehzahl | - | 1 | 2 | 3 | 1 | 2 | 3 |
| Stutzengröße | mm | 100 | | | 125 | | |
| Minimale Versorgungsspannung | V | 100 | | | | | |
| Maximale Versorgungsspannung | V | 240 | | | | | |
| Netzfrequenz | Hz | 50/60 | | | | | |
| Nennleistung | W | 1.6 | 2.6 | 3.8 | 1.6 | 2.6 | 3.8 |
| Stromaufnahme | A | 0.02 | 0.04 | 0.06 | 0.03 | 0.04 | 0.07 |
| Maximaler Volumenstrom bei 50 Hz | m³/h | 33 | 72 | 106 | 40 | 83 | 133 |
| Schalldruckpegel LpA bei 3 m | dB(A) | 17 | 22 | 31 | 17 | 21 | 32 |
| Minimale Lufttemperatur der Umgebung | °C | 1 | | | | | |
| Maximale Lufttemperatur der Umgebung | °C | 40 | | | | | |
| Schutzart | - | IP44 | | | | | |

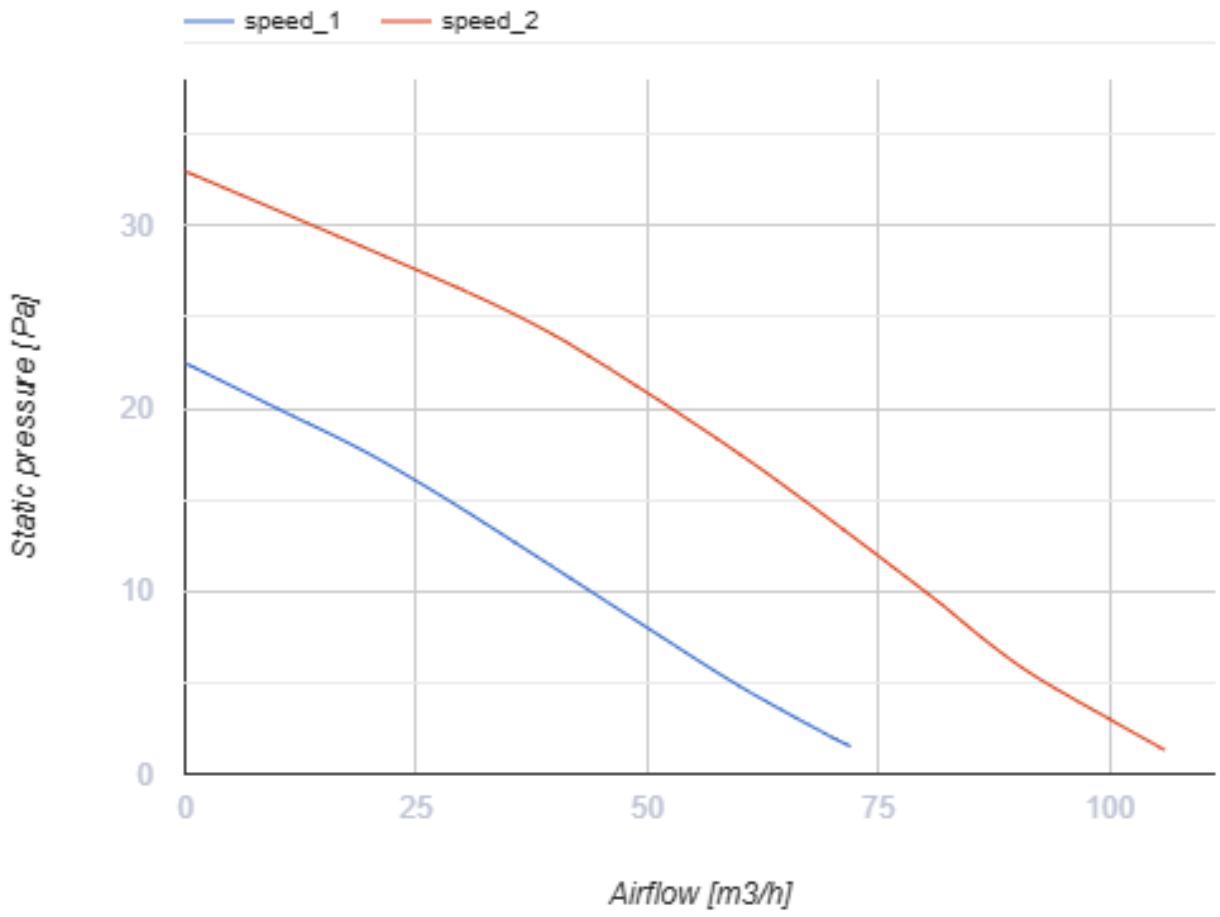
speed_1
speed_2
Static pressure [Pa]
30
20
10
0
0
25
50
75
100
Airflow [m3/h]

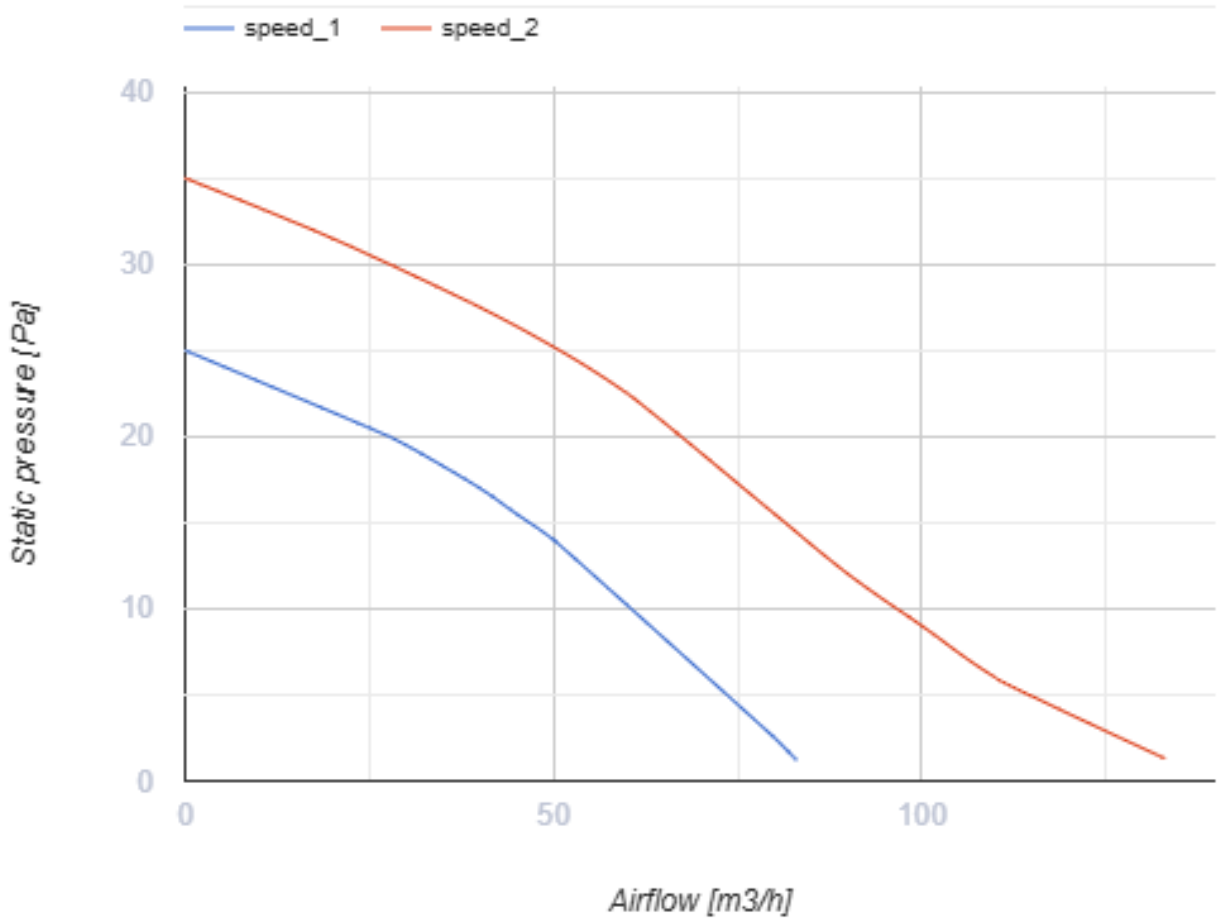


## Abmessungen

| Ø D | B | H | L | L1 |
|---|---|---|---|---|
| 100/125 | 152 | 206 | 57 | 29 |

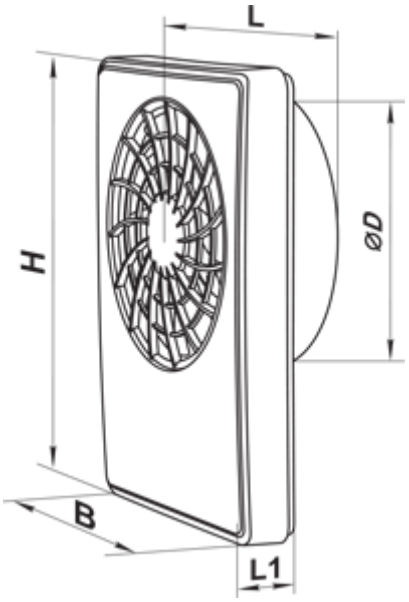

# Zubehör

## Kunststoffrohre

| Produktname | Foto | Beschreibung |
|---|---|---|
| MV 100 V |  | Zweiteilige Kunststoffgitter mit schrägen Lamellen |
| MV 120 V |  | Zweiteilige Kunststoffgitter mit schrägen Lamellen |

## Verbindungs- und Montageelemente

| Produktname | Foto | Beschreibung |
|---|---|---|
| PVT 050/10 |  | Das PVC-Band ist ein Isolierungsband bestehend aus plastifiziertem und klebebeschichtetem Polyvinylchlorid |
| PVT 050/30 |  | Das PVC-Band ist ein Isolierungsband bestehend aus plastifiziertem und klebebeschichtetem Polyvinylchlorid |
| PVT 050/50 |  | Das PVC-Band ist ein Isolierungsband bestehend aus plastifiziertem und klebebeschichtetem Polyvinylchlorid |
| C 100 |  | Die Schnelltrennschelle sichert die schnelle und zuverlässige Befestigung von verschiedenen runden Lüftungsbestandteilen. C-Serie Schlauchschellen sind aus Edelstahlband hergestellt. C...Zn-Serie Schlauchschellen sind aus Band aus verzinktem Stahl hergestellt |
| C 125 |  | Die Schnelltrennschelle sichert die schnelle und zuverlässige Befestigung von verschiedenen runden Lüftungsbestandteilen. C-Serie Schlauchschellen sind aus Edelstahlband hergestellt. C...Zn-Serie Schlauchschellen sind aus Band aus verzinktem Stahl hergestellt |

## Rundrohren

| Produktname | Foto | Beschreibung |
|---|---|---|
| 1805 |  | Wandmontage |
| 2805 |  | Wandmontage |

## Flexible Rohre

| Produktname | Foto | Beschreibung |
|---|---|---|
| Polyvent N |  | Flexibles, nicht isoliertes Lüftungsrohr aus metallisierter Folie |

### Rückschlagklappe

| Produktname | Foto | Beschreibung |
|---|---|---|
| KO 100 |  | Die Rückstauklappe ist empfohlen für die Anwendung mit den Kleinventilatoren |
| KO 125 |  | Die Rückstauklappe ist empfohlen für die Anwendung mit den Kleinventilatoren |
| KO1 100 |  | Die Rückstauklappe ist empfohlen für die Anwendung mit den Kleinventilatoren |

### Fenster-Zuluftelement

| Produktname | Foto | Beschreibung |
|---|---|---|
| PO 400 |  | Fenster-Zuluftventilatoren für die Belüftung |

### Kunststoff

| Produktname | Foto | Beschreibung |
|---|---|---|
| MV 102 VK |  | Zu- und Ablufthauben |

### Metall

| Produktname | Foto | Beschreibung |
|---|---|---|
| MVM 102 V N |  | Metallhauben für Entlüftung |

## Ecodesign

| Warenzeichen | Vents | | | | | |
|---|---|---|---|---|---|---|
| Modell | iFan | | | | | |
| Spezifischer Energieverbrauch (SEV) (kWh/(m²/a)) | Kalt | | Durchschnittlich | | Warm | |
| | -80.6 | A+ | -40.4 | A | -17.4 | E |
| Typ des Lüftungsgeräts | Unidirektional | | | | | |
| Antriebsart | Mehrstufig | | | | | |
| Typ des Wärmerückgewinnungssystems | Nicht vorhanden | | | | | |
| Maximaler Luftvolumenstrom (m³/h) | 133 | | | | | |
| Elektrische Eingangsleistung (W) | 3.8 | | | | | |
| Referenzvolumenstrom (m³/s) | 0.023 | | | | | |
| Spezifische Leistungsaufnahme (SPI) (W/(m³/h)) | 0.046 | | | | | |
| Steuerungstypologie | Örtliche Bedarfssteuerung | | | | | |
| Maximale externe Leckagerate (%) | 2.7 | | | | | |
| Anlagentyp | RVU UVU | | | | | |
| Schallleistungspegel (dB(A)) | 52 | | | | | |
| Jährlicher Stromverbrauch (JSV) (kWh/a) | Kalt | | Durchschnittlich | | Warm | |
| | 63 | | 63 | | 63 | |
| Jährliche Einsparung an Heizenergie (JEH) (kWh/a) | Kalt | | Durchschnittlich | | Warm | |
| | 8215 | | 4200 | | 1899 | |