IsoVent N/162/7.6

Flexible gedämmte Lüftungsrohre aus metallisierter Polyester-Folie mit Federstahlspirale

	Maßeinheit	IsoVent N/162/7.6
Luftkanalgröße	mm	162
ambient air temperature min	°C	-30
ambient air temperature max	°C	120

Abmessungen
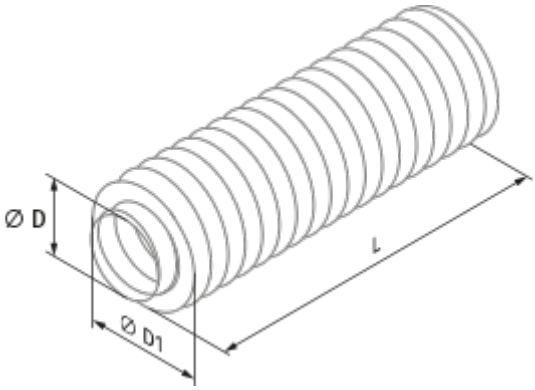
D	D1	L
162	187	7600