KAM 150



Kaminventilatoren

- Schalldruckpegel LpA bei 3 m: 42
- Gehäusematerial: Verzinkter Stahl

	Maßeinheit	KAM 150
Phasen	-	1
Minimale Versorgungsspannung	V	230
Maximale Versorgungsspannung	V	230
Netzfrequenz	Hz	50
Nennleistung	W	115
Stromaufnahme	A	0.84
Maximaler Volumenstrom bei 50 Hz	m³/h	520
Schalldruckpegel LpA bei 3 m	dB(A)	42
Gewicht	kg	6.9
Maximale Fördermitteltemperatur	°C	150
Schutzart	-	IPX2
Größe	mm	150

Abmessungen

ØD	B	H	H1	L	P
149	285	350	300	300	50

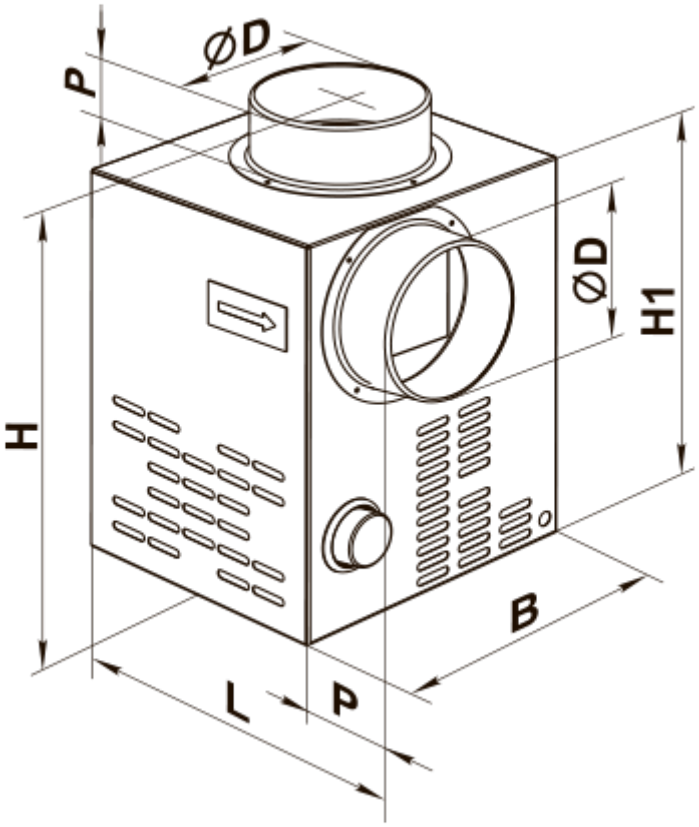

Zubehör

Thyristor-Drehzahlregler

Produktname	Foto	Beschreibung
RS-1-400		Drehzahlregler
RS-3,0-T		Ein-/Ausschaltung und Drehzahlregelung von spannungsgesteuerten Ventilator-Einphasenmotoren in Lüftungssystemen
RS-5,0-T		Ein-/Ausschaltung und Drehzahlregelung von spannungsgesteuerten Ventilator-Einphasenmotoren in Lüftungssystemen
RS-3,0-TA		Eingesetzt wird in den Belüftungssystemen zur Ein-/Ausschaltung und Drehzahlregelung von spannungsgesteuerten Ventilator-Einphasenmotoren
RS-5,0-TA		Eingesetzt wird in den Belüftungssystemen zur Ein-/Ausschaltung und Drehzahlregelung von spannungsgesteuerten Ventilator-Einphasenmotoren

Drehzahlregler

Produktname	Foto	Beschreibung

RS-1,5-PS		Ein-/Ausschaltung und Drehzahlregelung von spannungsgesteuerten Ventilator-Einphasenmotoren in Lüftungssystemen
RS-2,5-PS		Ein-/Ausschaltung und Drehzahlregelung von spannungsgesteuerten Ventilator-Einphasenmotoren in Lüftungssystemen
RS-4,0-PS		Ein-/Ausschaltung und Drehzahlregelung von spannungsgesteuerten Ventilator-Einphasenmotoren in Lüftungssystemen

Trafo-Drehzahlregler

Produktname	Foto	Beschreibung
RSA5E-2-P		Dank der Drehzahlregelung kann nicht nur ein optimaler Lüftungsbetrieb für Wohlfühlklima in Räumlichkeiten mit variabler Personenzahl eingestellt, sondern auch der Stromverbrauch für Belüftungszwecke wesentlich reduziert werden
RSA5E-2-M		Dank der Drehzahlregelung kann nicht nur ein optimaler Lüftungsbetrieb für Wohlfühlklima in Räumlichkeiten mit variabler Personenzahl eingestellt, sondern auch der Stromverbrauch für Belüftungszwecke wesentlich reduziert werden
RSA5E-3-M		Dank der Drehzahlregelung kann nicht nur ein optimaler Lüftungsbetrieb für Wohlfühlklima in Räumlichkeiten mit variabler Personenzahl eingestellt, sondern auch der Stromverbrauch für Belüftungszwecke wesentlich reduziert werden
RSA5E-4-M		Dank der Drehzahlregelung kann nicht nur ein optimaler Lüftungsbetrieb für Wohlfühlklima in Räumlichkeiten mit variabler Personenzahl eingestellt, sondern auch der Stromverbrauch für Belüftungszwecke wesentlich reduziert werden
RSA5E-3,5-T		Drehzahlregelung von Einphasen-Ventilatoren durch eine stufenweise Drehzahlregelung der Elektromotoren
RSA5E-5,0-T		Drehzahlregelung von Einphasen-Ventilatoren durch eine stufenweise Drehzahlregelung der Elektromotoren

Sensoren

Produktname	Foto	Beschreibung
TH-1,5 N		Feuchtigkeits-/Licht-/Bewegungssensoren, Timer
T-1,5 N		Feuchtigkeits-/Licht-/Bewegungssensoren, Timer
TF-1,5 N		Feuchtigkeits-/Licht-/Bewegungssensoren, Timer

TP-1,5 N		Feuchtigkeits-/Licht-/Bewegungssensoren, Timer

Temperaturregler

Produktname	Foto	Beschreibung
RT-10		Temperaturregler

Temperaturregler

Produktname	Foto	Beschreibung
TS-1-90		Externer Temperaturregler

Verbindungs- und Montageelemente

Produktname	Foto	Beschreibung
C 150		Die Schnelltrennschelle sichert die schnelle und zuverlässige Befestigung von verschiedenen runden Lüftungsbestandteilen. C-Serie Schlauchschellen sind aus Edelstahlband hergestellt. C…Zn-Serie Schlauchschellen sind aus Band aus verzinktem Stahl hergestellt
CB 60-165		Die Schnelltrennschelle sichert die schnelle und zuverlässige Befestigung von verschiedenen runden Lüftungsbestandteilen. Schlauchschellen sind die Schnelltrennschellen aus Edelstahl mit einer ausschwenkbaren Schraube aus verzinktem Stahl