KDT-MK 200

Kanaltemperatursensoren mit Anschlusskasten

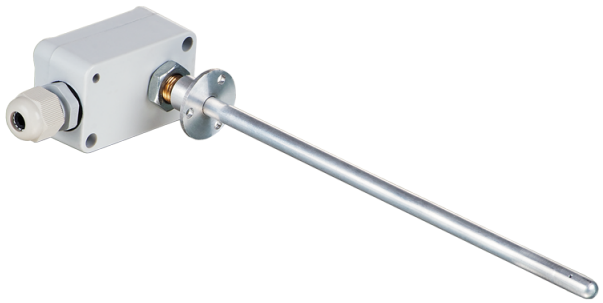

	Maßeinheit	KDT-MK 200
Maximale Versorgungsspannung	V	5
Minimale Lufttemperatur der Umgebung	°C	-30
Maximale Lufttemperatur der Umgebung	°C	60
Schutzart	-	IP54

Abmessungen

L
200

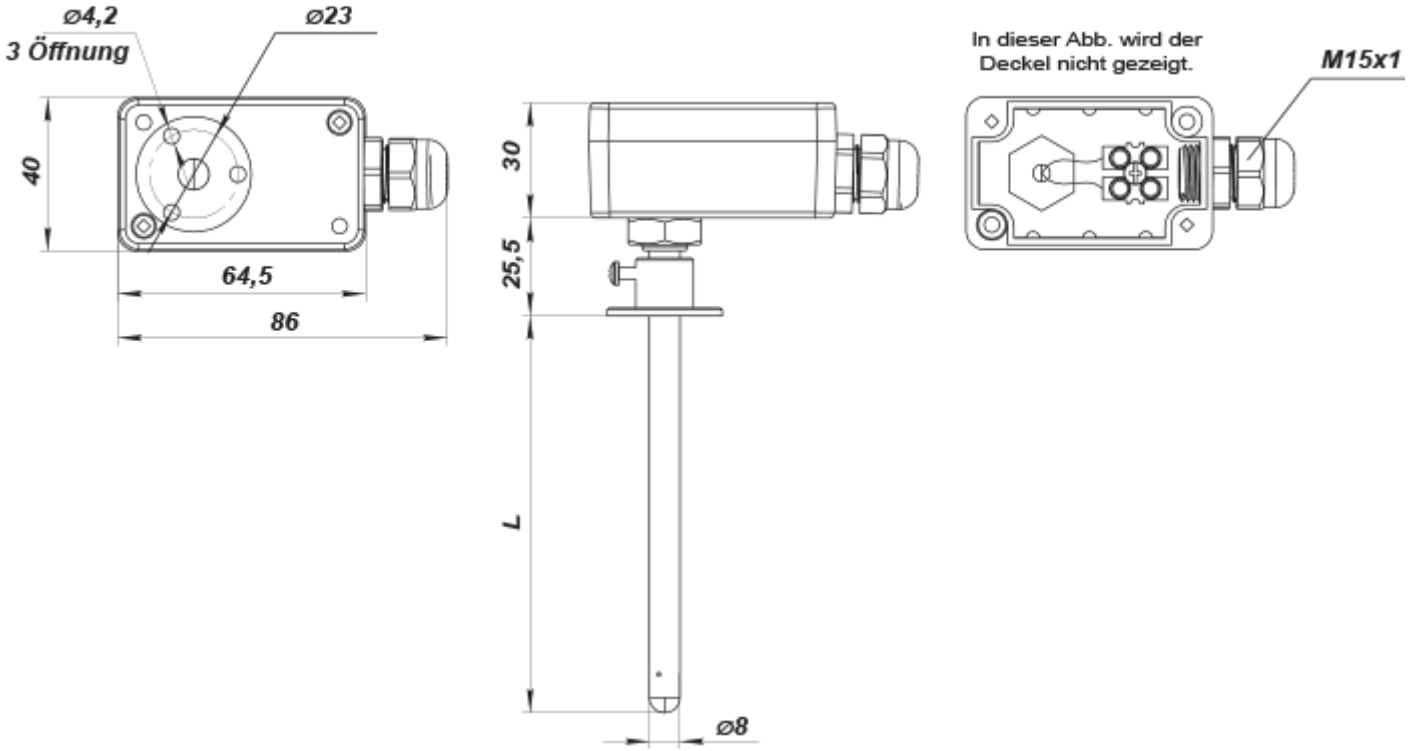
ø4,2
3 Öffnung
ø23
40
64,5
86
30
25,5
L
ø8
In dieser Abb. wird der
Deckel nicht gezeigt.
M15x1