KG 140

Die selbsttätige Klappe ist zur automatischen Absperrung des Luftstromes durch Eigengewicht in den Lüftungsrohren beim Ventiltorstillstand bestimmt.

• Gehäusematerial: Galvanized steel

	Maßeinheit	KG 140
Luftkanalgröße	mm	140
Gewicht	kg	1.798

Abmessungen
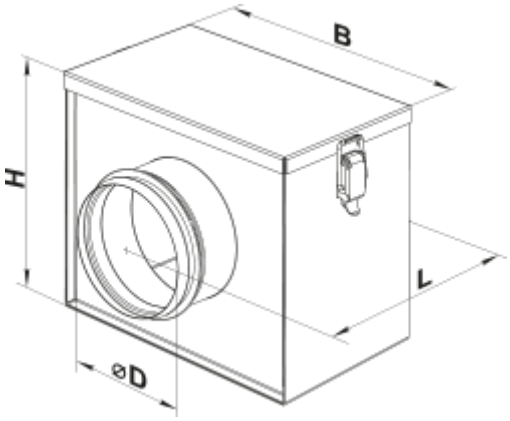
D	B	H	L
139	225	216	232