KG 160

Die selbsttätige Klappe ist zur automatischen Absperrung des Luftstromes durch Eigengewicht in den Lüftungsrohren beim Ventiltorstillstand bestimmt.

• Gehäusematerial: Galvanized steel

	Maßeinheit	KG 160
Luftkanalgröße	mm	160
Gewicht	kg	1.699

Abmessungen
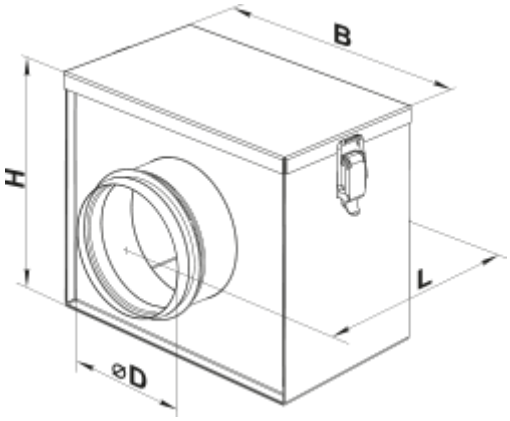
D	B	H	L
159	225	216	232