KG 400x200

Die selbsttätige Klappe ist zur automatischen Absperrung des Luftstromes unter Eigengewicht in den rechteckigen Luftkanälen beim Ventiltorstillstand bestimmt

• Gehäusematerial: Galvanized steel

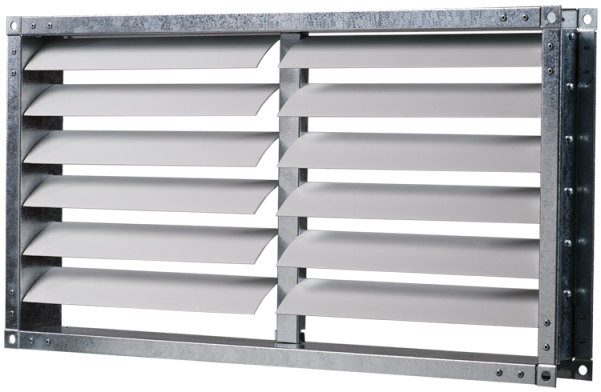

	Maßeinheit	KG 400x200
Gewicht	kg	1.29

Abmessungen
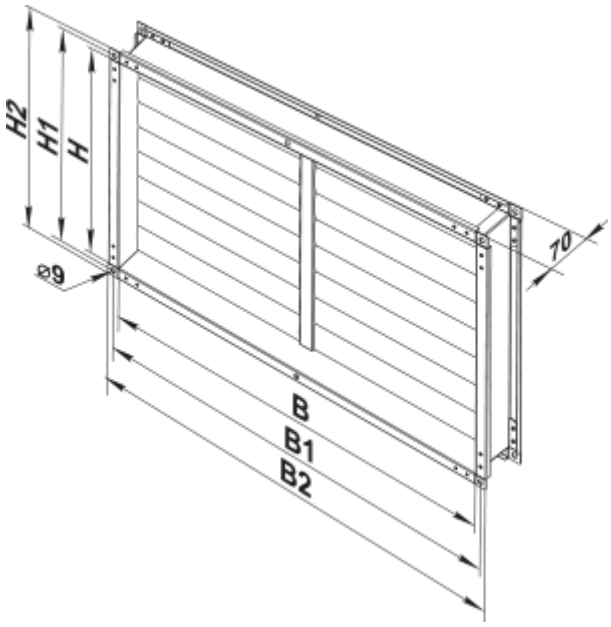
B	B1	B2	H	H1	H2
400	420	440	200	220	240