KKV 250-315



Rückschlagklappe

- Gehäusematerial: Verzinkter Stahl

	Maßeinheit	KKV 250-315
Gewicht	kg	1.7

Abmessungen

ØD	ØD1	ØD2	Ød	H
256	285	306	7	156

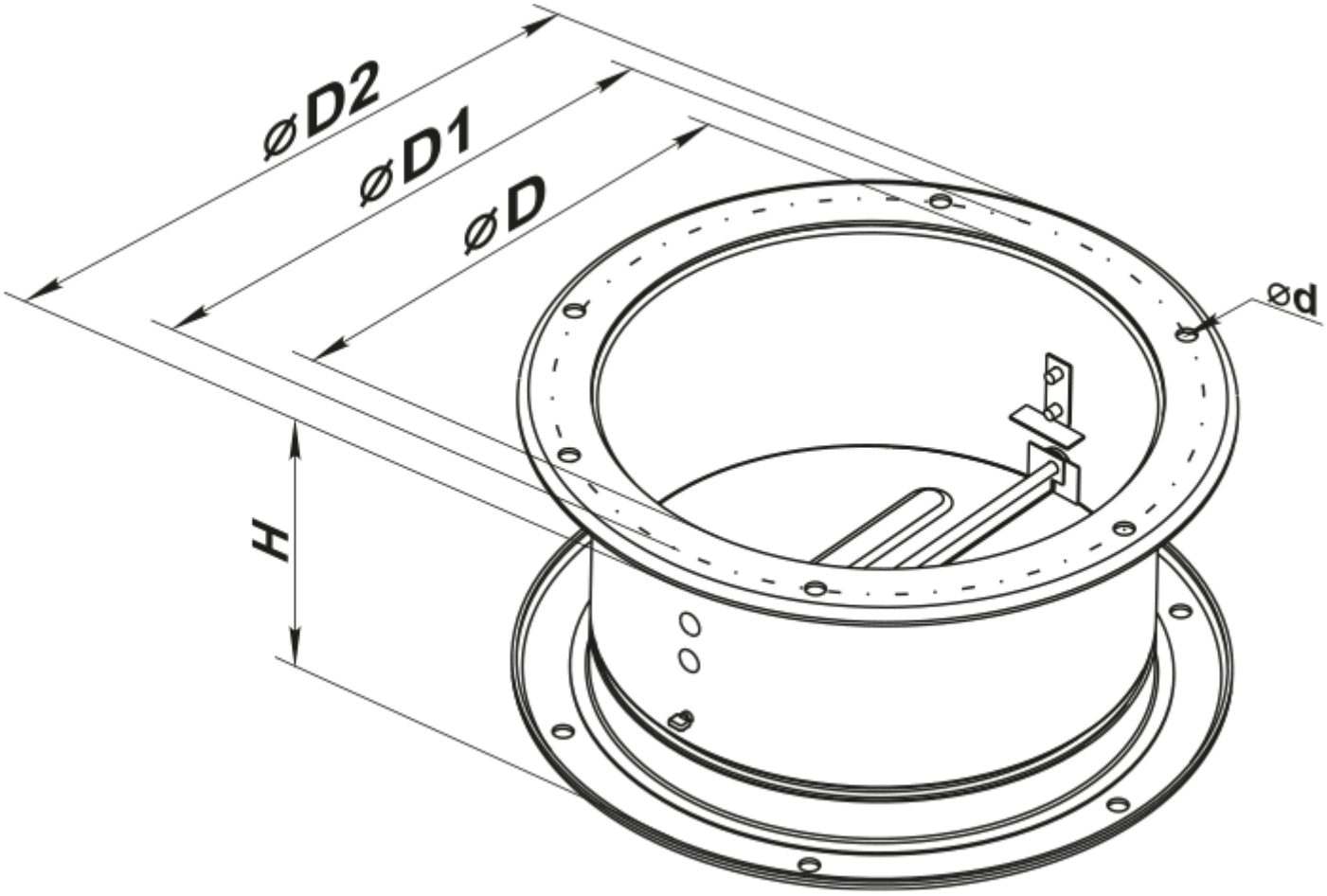
⌀D2
⌀D1
⌀D
⌀d
H