KM 100 Zn

Kreuzstücke sind aus verzinktem Stahlblech gefertigt

- Gehäusematerial: Galvanized steel

	Maßeinheit	KM 100 Zn
Luftkanalgröße	mm	100

Abmessungen
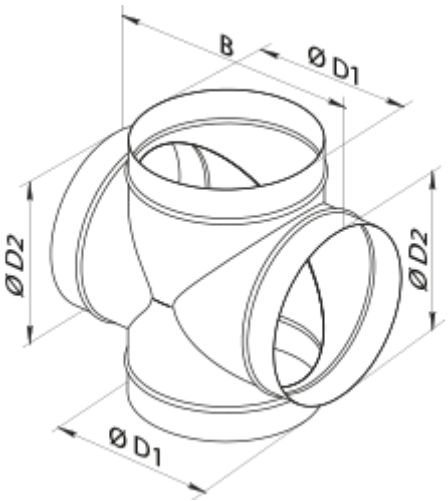
D1	D2	B
100	100	190