KM 100

Kreuzstücke sind aus pulverbeschichtetem Stahlblech gefertigt

- Gehäusematerial: Coated steel

	Maßeinheit	KM 100
Luftkanalgröße	mm	100

Abmessungen
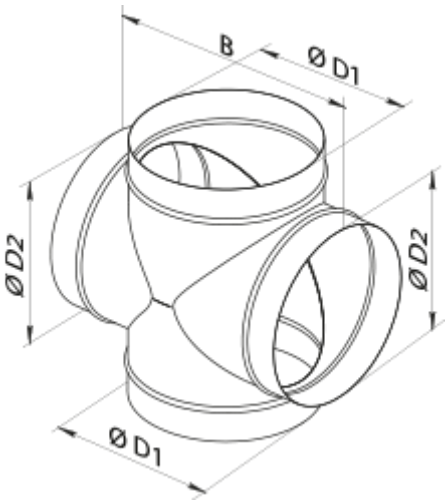
D1	D2	B
100	100	190