KM 110 Zn

Kreuzstücke sind aus verzinktem Stahlblech gefertigt

- Gehäusematerial: Galvanized steel

	Maßeinheit	KM 110 Zn
Luftkanalgröße	mm	110

Abmessungen
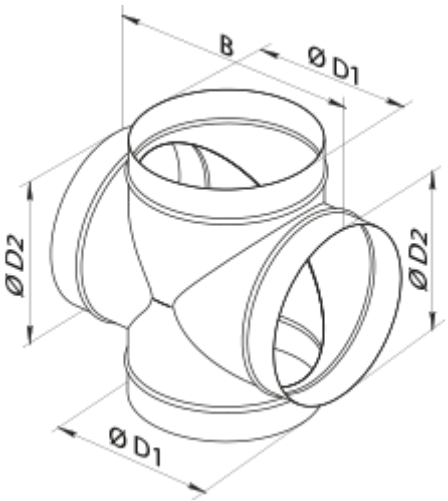
D1	D2	B
110	110	200