KM 120

Kreuzstücke sind aus pulverbeschichtetem Stahlblech gefertigt

• Gehäusematerial: Coated steel

	Maßeinheit	KM 120
Luftkanalgröße	mm	120

Abmessungen
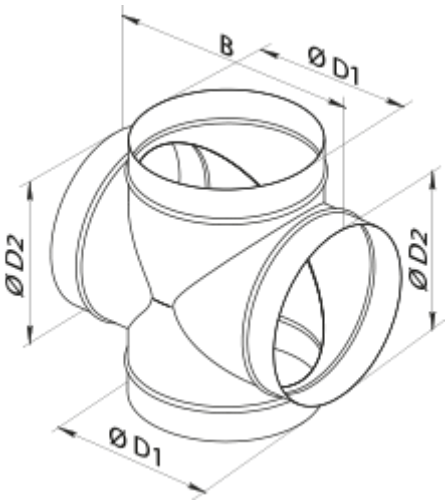
D1	D2	B
120	120	210