KM 125/160

Kreuzstücke sind aus pulverbeschichtetem Stahlblech gefertigt

- Gehäusematerial: Coated steel

	Maßeinheit	KM 125/160
Luftkanalgröße	mm	125

Abmessungen
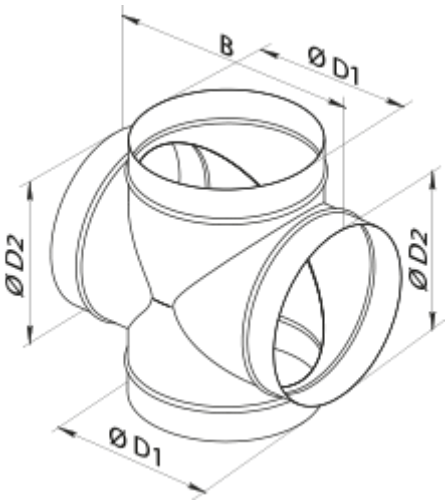
D1	D2	B
125	160	215