KM 130 Zn

Kreuzstücke sind aus verzinktem Stahlblech gefertigt

- Gehäusematerial: Galvanized steel

	Maßeinheit	KM 130 Zn
Luftkanalgröße	mm	130

Abmessungen
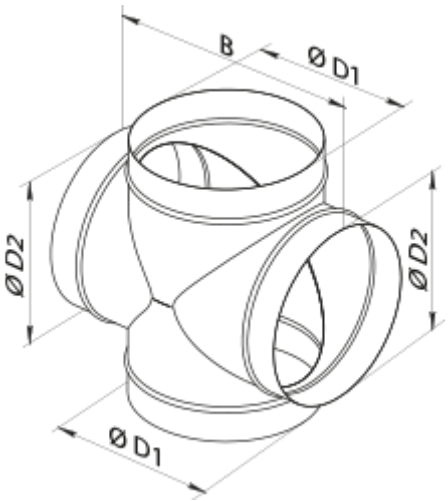
D1	D2	B
130	130	220