KM 150

Kreuzstücke sind aus pulverbeschichtetem Stahlblech gefertigt

• Gehäusematerial: Coated steel

	Maßeinheit	KM 150
Luftkanalgröße	mm	150

Abmessungen
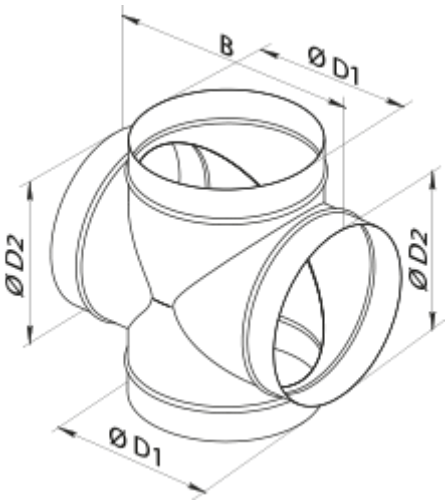
D1	D2	B
150	150	240