# KM 180

Kreuzstücke sind aus pulverbeschichtetem Stahlblech gefertigt

- Gehäusematerial: Coated steel

| | Maßeinheit | KM 180 |
|---|---|---|
| Luftkanalgröße | mm | 180 |

## Abmessungen
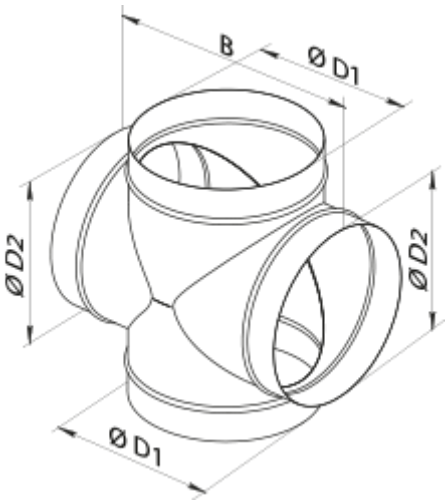
| D1 | D2 | B |
|---|---|---|
| 180 | 180 | 260 |