KM 250 Zn

Kreuzstücke sind aus verzinktem Stahlblech gefertigt

- Gehäusematerial: Galvanized steel

	Maßeinheit	KM 250 Zn
Luftkanalgröße	mm	250

Abmessungen
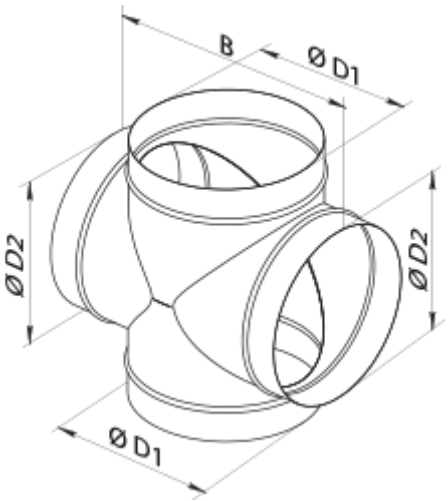
D1	D2	B
250	250	350