KM 250

Kreuzstücke sind aus pulverbeschichtetem Stahlblech gefertigt

- Gehäusematerial: Coated steel

	Maßeinheit	KM 250
Luftkanalgröße	mm	250

Abmessungen
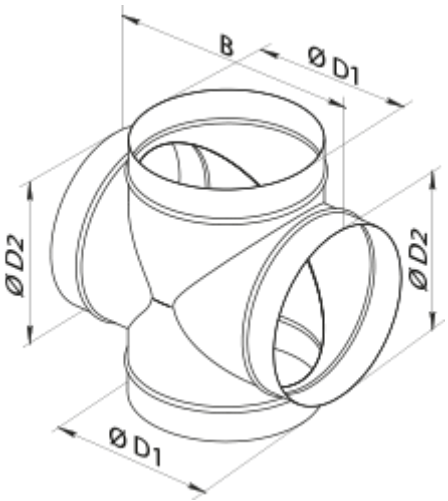
D1	D2	B
250	250	350