KM 315

Kreuzstücke sind aus pulverbeschichtetem Stahlblech gefertigt

- Gehäusematerial: Coated steel

	Maßeinheit	KM 315
Luftkanalgröße	mm	315

Abmessungen
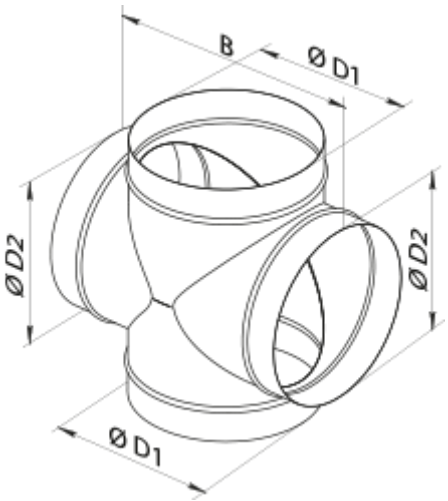
D1	D2	B
315	315	415