KOM1 315



Selbsttätige Rückschlagklappe zur Absperrung des Luftstroms in runden Lüftungsrohren

- Gehäusematerial: Verzinkter Stahl

	Maßeinheit	KOM1 315
Stutzengröße	mm	315
Gewicht	kg	3.24

Abmessungen

D	B	L
314	356	340

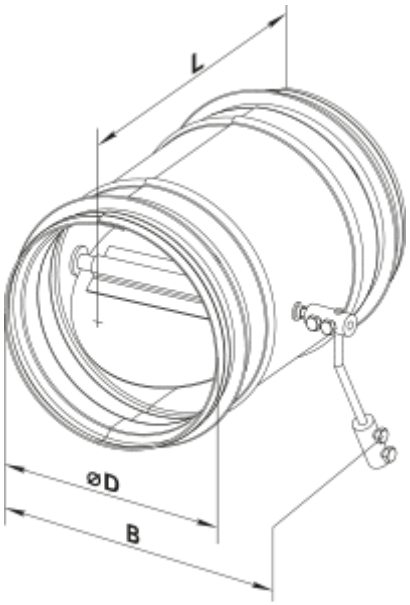
L
ØD
B