KOM1 355



Selbsttätige Rückschlagklappe zur Absperrung des Luftstroms in runden Lüftungsrohren

- Gehäusematerial: Verzinkter Stahl

	Maßeinheit	KOM1 355
Stutzengröße	mm	355
Gewicht	kg	3.9

Abmessungen

D	B	L
348	400	400

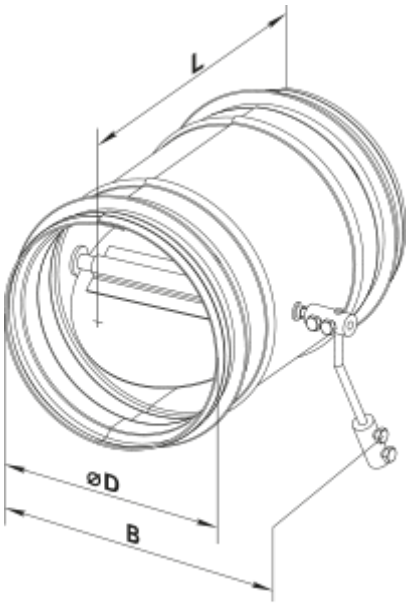
L
ØD
B