KOM1 500x250

Die selbsttätige Rückschlagklappe ist zur Absperrung der Lüftungsrohre und zur Verhinderung von Luftrückstrom beim Ventiltorstillstand bestimmt

• Gehäusematerial: Galvanized steel

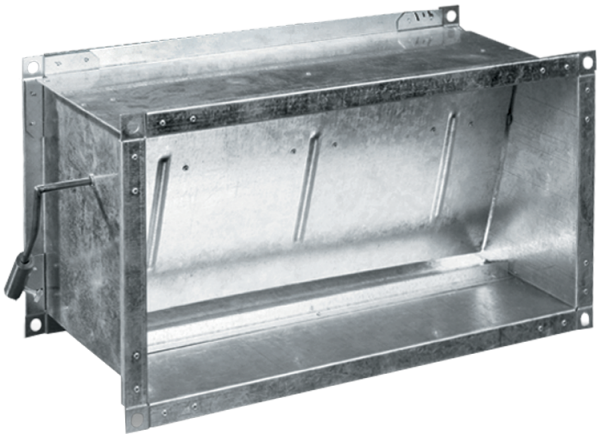

	Maßeinheit	KOM1 500x250
Gewicht	kg	3.73

Abmessungen

B	B1	B2	B3	H	H1	H2	L
500	520	540	561	200	270	290	202

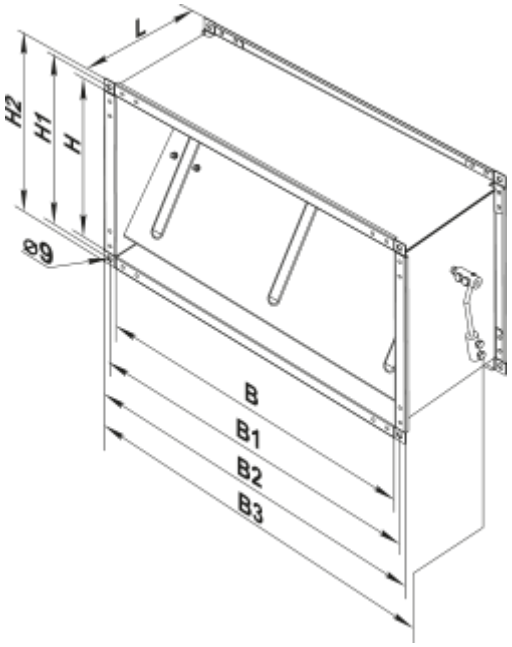
L
H2
H1
H
⌀9
B
B1
B2
B3