KR 250

Der Luftschieber ist zur Regelung des Luftdurchsatzes in den runden Luftkanälen bestimmt

• Gehäusematerial: Galvanized steel

	Maßeinheit	KR 250
Luftkanalgröße	mm	250
Gewicht	kg	1.64

Abmessungen

D	B	L
249	320	200

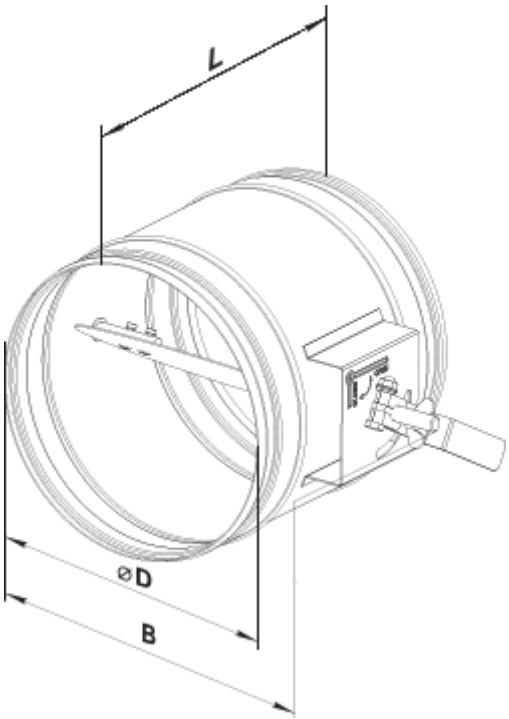
L
⌀D
B