KR 400

Der Luftschieber ist zur Regelung des Luftdurchsatzes in den runden Luftkanälen bestimmt

• Gehäusematerial: Galvanized steel

	Maßeinheit	KR 400
Luftkanalgröße	mm	400
Gewicht	kg	3.38

Abmessungen

D	B	L
399	470	240

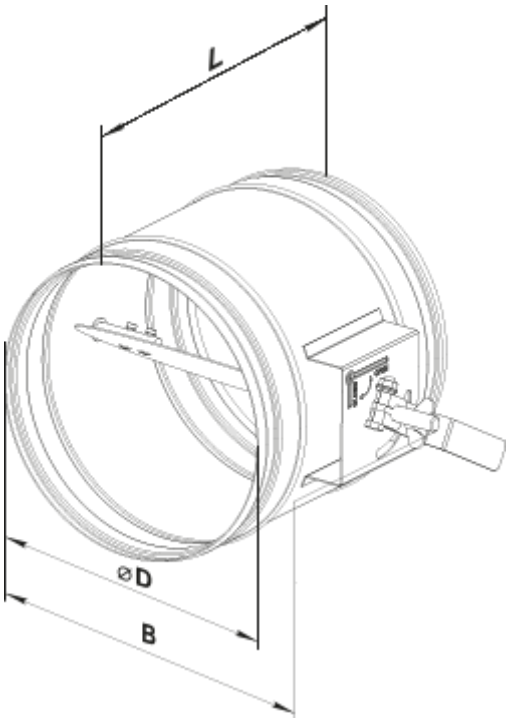
L
⌀D
B