# KR 500

Luftklappen zur Regelung des Luftstroms in runden Lüftungsrohren

- Gehäusematerial: Verzinkter Stahl



| | Maßeinheit | KR 500 |
|---|---|---|
| Stutzengröße | mm | 500 |
| Gewicht | kg | 5.72 |

## Abmessungen

| D | B | L |
|---|---|---|
| 499 | 570 | 240 |

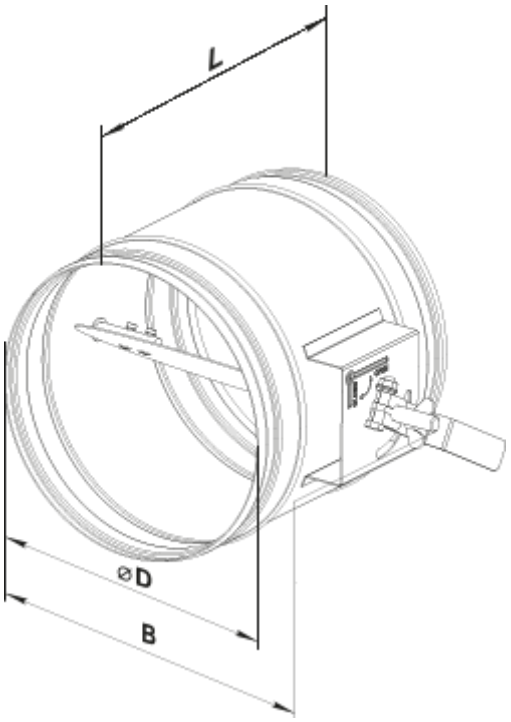
L
⌀D
B