KR 500

Der Luftschieber ist zur Regelung des Luftdurchsatzes in den runden Luftkanälen bestimmt

• Gehäusematerial: Galvanized steel

	Maßeinheit	KR 500
Luftkanalgröße	mm	500
Gewicht	kg	5.72

Abmessungen

D	B	L
499	570	240

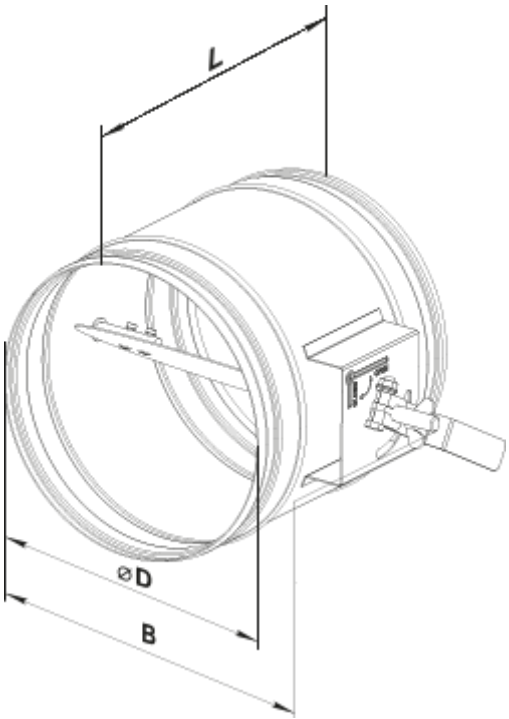
L
⌀D
B