# KR 500x250

Der Luftschieber ist zur Regelung des Luftdurchsatzes in den rechteckigen Luftkanälen bestimmt

• Gehäusematerial: Galvanized steel

| | Maßeinheit | KR 500x250 |
|---|---|---|
| Gewicht | kg | 3.8 |

## Abmessungen

| B | B1 | B2 | B3 | H | H1 | H2 | L |
|---|---|---|---|---|---|---|---|
| 500 | 520 | 540 | 560 | 250 | 270 | 290 | 202 |

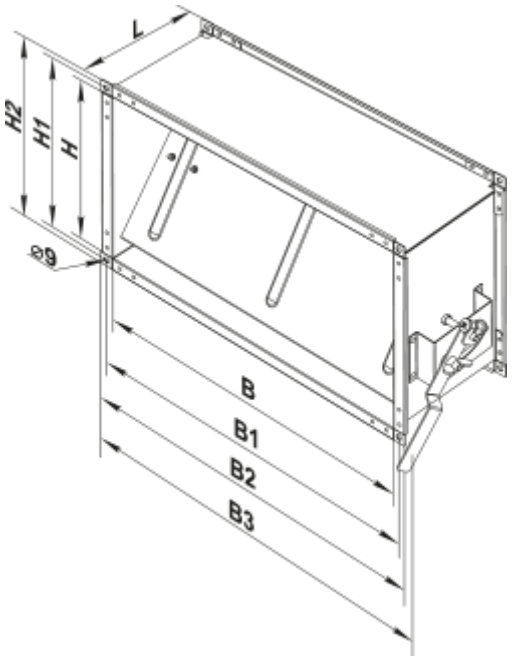
L
H2
H1
H
⌀9
B
B1
B2
B3