KR 80

Der Luftschieber ist zur Regelung des Luftdurchsatzes in den runden Luftkanälen bestimmt

• Gehäusematerial: Galvanized steel

	Maßeinheit	KR 80
Luftkanalgröße	mm	80
Gewicht	kg	0.57

Abmessungen

D	B	L
79	140	200

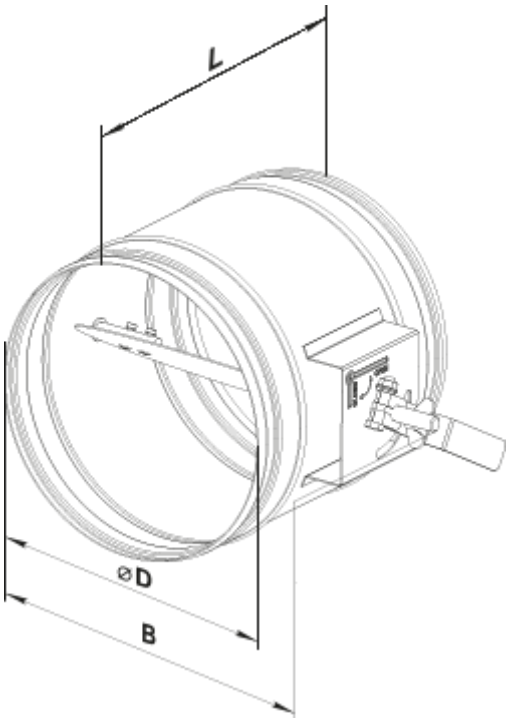
L
⌀D
B