KR 80

Luftklappen zur Regelung des Luftstroms in runden Lüftungsrohren

- Gehäusematerial: Verzinkter Stahl



	Maßeinheit	KR 80
Stutzengröße	mm	80
Gewicht	kg	0.57

Abmessungen

D	B	L
79	140	200

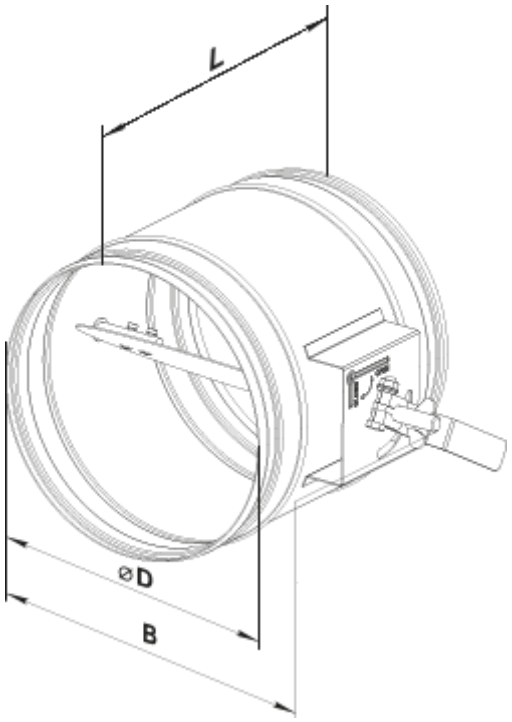
L
⌀D
B