KRV 100

Der Schieber ist zur Absperrung der runden Lüftungsrohre bestimmt

• Gehäusematerial: Galvanized steel

	Maßeinheit	KRV 100
Luftkanalgröße	mm	100
Gewicht	kg	0.72

Abmessungen

D	B	L	H
99	220	200	180

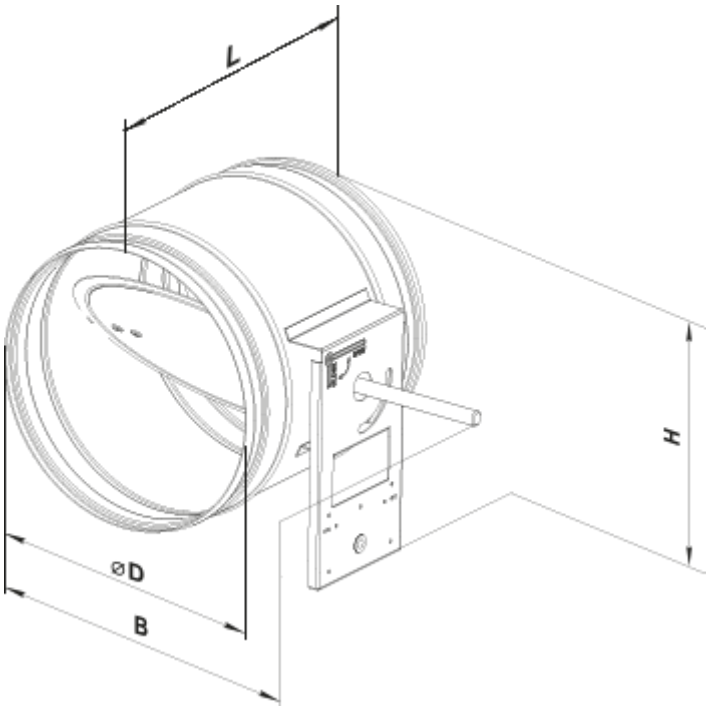
L
H
⌀D
B