KRV 125

Der Schieber ist zur Absperrung der runden Lüftungsrohre bestimmt

• Gehäusematerial: Galvanized steel

	Maßeinheit	KRV 125
Luftkanalgröße	mm	125
Gewicht	kg	0.86

Abmessungen

D	B	L	H
124	245	200	195

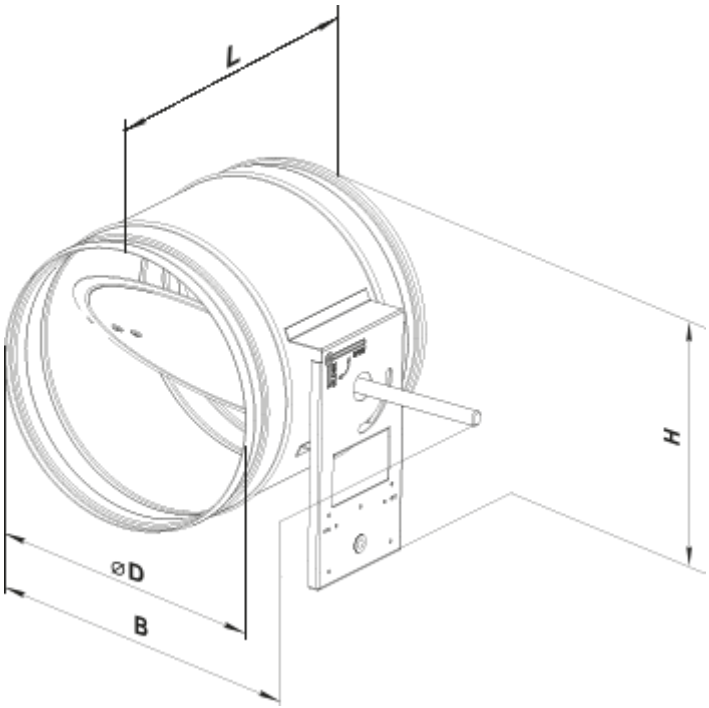
L
H
⌀D
B