KRV 160

Der Schieber ist zur Absperrung der runden Lüftungsrohre bestimmt

• Gehäusematerial: Galvanized steel

	Maßeinheit	KRV 160
Luftkanalgröße	mm	160
Gewicht	kg	1.07

Abmessungen

D	B	L	H
159	280	200	210

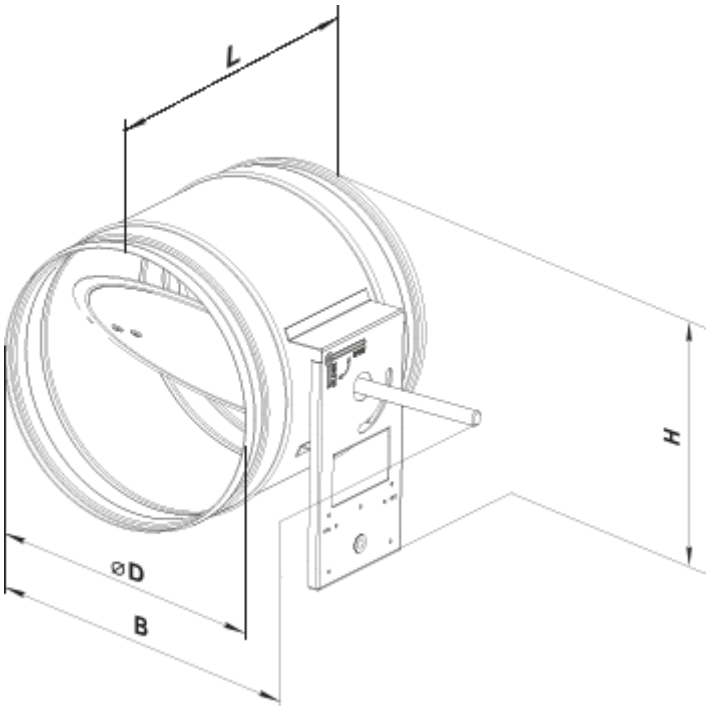
L
H
⌀D
B