KRV 250

Der Schieber ist zur Absperrung der runden Lüftungsrohre bestimmt

• Gehäusematerial: Galvanized steel

	Maßeinheit	KRV 250
Luftkanalgröße	mm	250
Gewicht	kg	1.68

Abmessungen

D	B	L	H
249	370	200	255

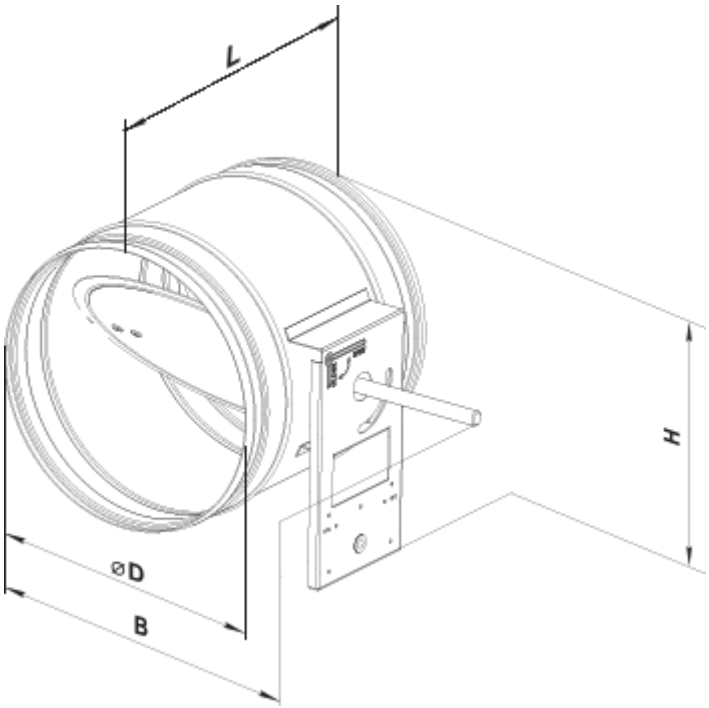
L
H
⌀D
B